4. มือจับทำด้วยอลูมิเนียมฉีดขึ้นรูป พ่นทับด้วยสีผง EPOXY ผ่านการอบด้วยความร้อน สีสามารถทนต่อการกัดกร่อนได้เป็นอย่างดี ชนิด GRIP SECTION POSTFORM EMULATION SYSTEM ขนาดหน้าตัดไม่น้อยกว่า 21 x 50 มม. ฝังอยู่ด้านบนของหน้าบานมี CHANEL CAP ขนาดไม่น้อยกว่า 21 x 43 x 80 มม. สำหรับปิด GRIP SECTION ทั้งสองด้าน ทำจากวิศวกรรมพลาสติก ABS ใส่ป้ายบอกรายการ (CARD LABEL) ลงใน LABEL CHANNEL มีแผ่นพลาสติก LABEL COVER MASK ที่ทำจากพลาสติก ACRYLIC ใสฉีดขึ้นรูปปิดครอบป้องกันการเปียกชื้นหรือเปรอะเปื้อนแผ่นป้าย

5. กุญแจล็อคเป็นชนิด MASTER KEY จำนวนเบอร์ไม่ซ้ำกัน 3000 เบอร์ โครงสร้างผลิตจากซิงค์ (ZDA3) ชุบนิเกิ้ล ไส้กุญแจสามารถถอดออกเปลี่ยนได้ ด้วยดอกกุญแจถอดไส้ (REMOVEL KEY) ในตำแหน่งเปิด มีระบบ ACTIVE PIN ป้องกันการไขแทนกันได้ ดอกกุญแจผลิตจากทองเหลืองชุบนิเกิ้ล สวมปลอกด้วยพลาสติกชนิด ANTI-BACTERIAL

6. ขาตู้เป็นพลาสติกชนิด ABS (ACRYLONITRILE BUTADIENE STYRENE) สามารถปรับระดับความสูง - ต่ำ ได้ ภายนอกของขาเป็นไม้อัดหนา 10 มม. ปิดทับด้วยแผ่นลามิเนท (LAMINATED) สีดำ สูงประมาณ 10 ซม. ส่วนนี้สามารถที่จะถอดออกมาทำความสะอาดใต้พื้นตู้ได้โดยติดที่ยึดขาตู้ (CLIP LOCK) ทำด้วยเหล็กแผ่นรีดเย็น เคลือบผิวกันสนิม ( ZINC PHOSPHATE COATING ) หรือเป็นพลาสติก ACRYLONITRILE BUTADIENE STYRENE (ABS)

7. บานพับของตู้ใช้บานพับชนิดลูกถ้วย ขนาดมาตรฐาน 35 มม. ทำด้วยโลหะชุบนิกเกิล เป็นชนิดเปิดได้110 องศา แบบ SLIDE ON สามารถปรับหน้าบานได้ รอบการเปิดไม่น้อยกว่า 100,000 รอบ

8. รางลิ้นชัก เป็นระบบปิดได้ด้วยตัวเอง (SELF CLOSING SYSTEM) โดยลิ้นชักจะไหลกลับเองโดยอัตโนมัติ ตัวรางลิ้นชักเป็นโลหะชุบอีพ๊อกซี่ (EPOXY COATED) ลูกล้อพลาสติก พร้อมทั้งเป็นรางระบบ STOP 2 ชั้น (DOUBLE STOP) โดยเมื่อดึงลิ้นชักออกมาจนสุดลิ้นชักจะไม่หลุดออกมา พร้อมแนบเอกสารแสดงผลการทดสอบรอบการเปิดของรางลิ้นชักไม่น้อยกว่า 100,000 รอบการเปิด และลูกล้อทำจากพลาสติกชนิดดูดซับเสียง เมื่อเลื่อนลิ้นชักจะมีเสียงเบาและลื่น เป็นผลิตภัณฑ์ที่ได้รับมาตรฐาน ISO 9001

9. ปลั๊กไฟฟ้า 3 สาย 2 เต้าเสียบ ชนิดมีม่านนิรภัย เสียบได้ทั้งกลมและแบนในตัวเดียวกัน พร้อมสายดินมาตรฐาน IEC STANDARD พร้อมแนบเอกสารผลการทดสอบเพื่อประกอบการพิจารณา โดยปลั๊กไฟถูกติดตั้งภายในกล่อง POLYPROPYLENE (PP) ฉีดขึ้นรูป ขนาด 90 x 160 x 90 มม. (ก x ย x ส) เพื่อความสะดวกในการใช้งาน สามารถทนต่อกรด – ด่าง ได้ดี

10. ด้านบนของ WORK TOP มีบัวกันน้ำ (WALL SEALING) ติดอยู่ระหว่างด้านบนของ WORK TOP กับผนังห้องเพื่อกัน ฝุ่นและกันน้ำที่จะไหลย้อนไปด้านหลังตัวตู้

ธุจิรา ช่างชำนิยืน สุวรรณี

คณะสาธารณสุขศาสตร์ มธ.ศูนย์ลำปาง

3WB4

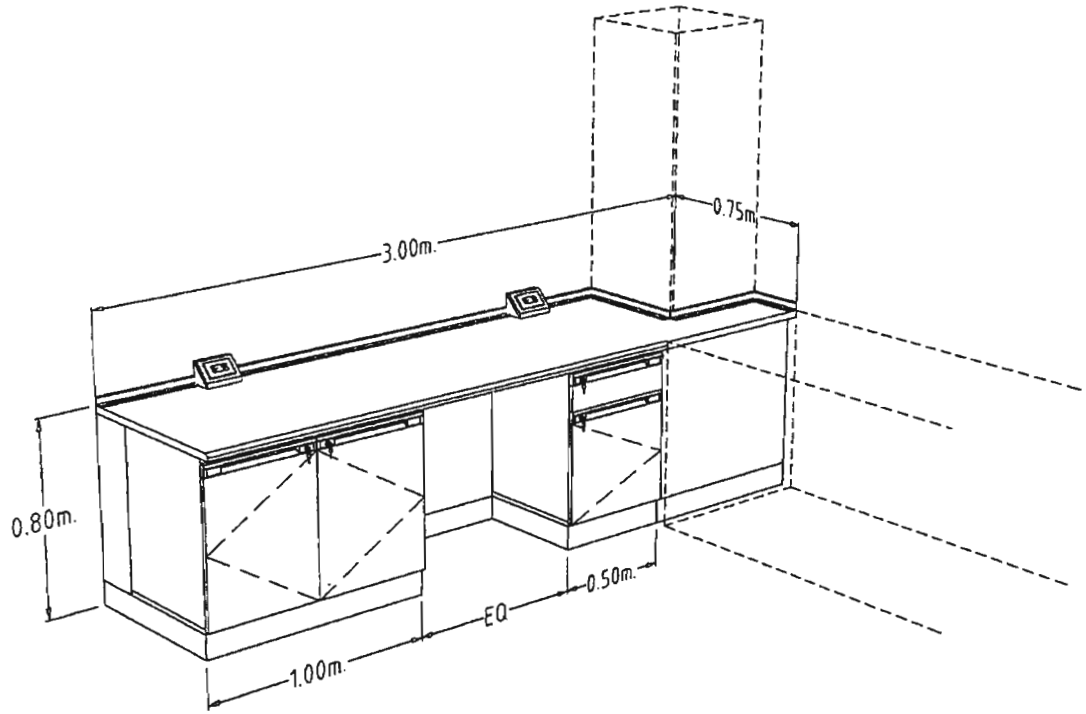


ตู้ลิ้นชักข้างเตี้ย

นายดี สุภาพ

- **3WB 8 โต๊ะปฏิบัติการติดผนัง ขนาด 4.00 x 0.75 x 0.80 ม. (ยxลxส)**

**รายละเอียดเฟอร์นิเจอร์โต๊ะปฏิบัติการระบบ KNOCK DOWN**

<u>ออกแบบ ผลิต และติดตั้งด้วยระบบ FULLY KNOCK DOWN SYSTEM 100% ตามมาตรฐานสากลสำหรับห้องปฏิบัติการที่ขอการรับรองมาตรฐาน ISO 17025 และที่ได้รับการรับรองมาตรฐานแล้ว</u>

1. ส่วนของพื้นโต๊ะปฏิบัติการ (WORK TOP) วัสดุทำด้วย PHENOLIC RESIN ชนิด LAB GRADE ที่มีคุณสมบัติทนสารเคมี ผ่านมาตรฐาน SEFA 3-2010 และ CNS 11367:1985 ที่ PERIOD 24 HOURS พร้อมแสดงเอกสารประกอบ และ TEST REPORT ACETIC ACID 29% , NITRIC ACID 70% , SULPHURIC ACID 77% , SODIUM SULFIDE , HYDROGEN PEROXIDE 30%, FORMALDEHYDE 37% , CHLOROFORM ผลิตภัณฑ์ที่ได้มีความหนาตลอดแผ่นไม่น้อยกว่า 16 มิลลิเมตร ได้รับมาตรฐาน ISO 9001, ISO 14001, OHSAS 18001 ส่วนใต้ WORK TOP มี WATER DROP EDGE SYSTEM ป้องกันการไหลซึมของหยดน้ำเข้าตู้

2. ส่วนของตัวตู้ เป็นตู้แบบ MODULAR ยึดประกอบด้วยอุปกรณ์ KNOCK DOWN ส่วนของตัวตู้ (CUPBOARD) ทำด้วยไม้อัด หนา 15 มม. ปิดผิวด้วยแผ่นลามิเนท ( HIGH PRESSURE LAMINATE ) **สีขาว** หนา 0.8 มม. ได้รับมาตรฐาน มอก. 1163 – 2536 ทั้ง 2 ด้าน ปิดขอบด้วย PVC หนา 2 มม. เฉพาะด้านหน้าด้วยกาวกันน้ำชนิด HOT MELT GRADE A ชั้นวางของภายในตู้สามารถปรับระดับได้ เป็นไม้อัด หนา 15 มม. ปิดผิวด้วยแผ่นลามิเนท ( HIGH PRESSURE LAMINATE ) **สีขาว** หนา 0.8 มม. ได้รับมาตรฐาน มอก.1163 – 2536 ทั้ง 2 ด้าน สามารถรับน้ำหนักต่อชั้นได้ไม่น้อยกว่า 30 กิโลกรัม การต่อยึดประกอบตัวตู้ด้วยอุปกรณ์ FULLY KNOCK DOWN SYSTEMS **ชนิด CAM LOCK & DOWEL** เป็นผลิตภัณฑ์จากยุโรป ฉีดขึ้นรูป ได้รับมาตรฐาน ISO 9001 พร้อมเดือยไม้ขนาดไม่น้อยกว่าเส้นผ่าศูนย์กลาง 8 มิลลิเมตร x 30 มิลลิเมตร เพื่อเสริม ความแข็งแรงของตัวตู้สามารถถอดประกอบตัวตู้ทุกชิ้นส่วนใหม่ได้โดยไม่ทำให้ตัวตู้ได้รับความเสียหาย สะดวก ในการซ่อมบำรุง (กรณีต้องการเปลี่ยนแปลงหรือเคลื่อนย้าย) ประกอบเป็นตัวตู้สำเร็จรูป (MODULAR UNIT SYSTEM) โดยไม่ใช้วิธีการยิงลวด , MAX หรือสกรูเกลียวปล่อย โดยโครงสร้างจะต้องสามารถรับน้ำหนักได้ ไม่น้อยกว่า 800 กิโลกรัม ต่อ 1 ตารางเมตร ในเวลาทดสอบ 500 ชั่วโมง

3. ส่วนหน้าบาน และหน้าลิ้นชัก ทำด้วยไม้อัด หนาท15 มม. ปิดผิวด้วยแผ่นลามิเนท ( HIGH PRESSURE LAMINATE ) หนา 0.8 มม. ได้รับมาตรฐาน มอก. 1163 – 2536 ทั้ง 2 ด้าน พร้อมแสดงเอกสารผลการทดสอบค่าการบวมน้ำที่ 74 ชั่วโมง ไม่เกิน 0.04% แสดงต่อคณะกรรมการเพื่อประกอบการพิจารณา ปิดขอบด้วย PVC ด้วยกาวกันน้ำ (HOT MELT) พร้อมทั้งลบมุมด้วยเครื่องจักรเพื่อความเรียบร้อย

ศุภิรดา ช่างขวัญยืน

4. มือจับทำด้วยอลูมิเนียมฉีดขึ้นรูป พ่นทับด้วยสีผง EPOXY ผ่านการอบด้วยความร้อน สีสามารถทนต่อการกัดกร่อนได้เป็นอย่างดี ชนิด GRIP SECTION POSTFORM EMULATION SYSTEM ขนาดหน้าตัดไม่น้อยกว่า 21 x 50 มม. ฝังอยู่ด้านบนของหน้าบานมี CHANEL CAP ขนาดไม่น้อยกว่า 21 x 43 x 80 มม. สำหรับปิด GRIP SECTION ทั้งสองด้าน ทำจากวิศวกรรมพลาสติก ABS ใส่ป้ายบอกรายการ (CARD LABEL) ลงใน LABEL CHANNEL มีแผ่นพลาสติก LABEL COVER MASK ที่ทำจากพลาสติก ACRYLIC ใสฉีดขึ้นรูปปิดครอบป้องกันการเปียกชื้นหรือเปรอะเปื้อนแผ่นป้าย

5. กุญแจล็อคเป็นชนิด MASTER KEY จำนวนเบอร์ไม่ซ้ำกัน 3000 เบอร์ โครงสร้างผลิตจากซิงค์ (ZDA3) ชุบนิเกิ้ล ไส้กุญแจสามารถถอดออกเปลี่ยนได้ ด้วยดอกกุญแจถอดไส้ (REMOVEL KEY) ในตำแหน่งเปิด มีระบบ ACTIVE PIN ป้องกันการไขแทนกันได้ ดอกกุญแจผลิตจากทองเหลืองชุบนิเกิ้ล สวมปลอกด้วยพลาสติกชนิด ANTI-BACTERIAL เป็นสินค้าที่ได้รับรองมาตรฐาน ISO 9001 พร้อมแสดงเอกสารประกอบการพิจารณา

6. ส่วนของตัวตู้ที่ติดตั้งอ่าง (UNIT SINK) ทำด้วยไม้อัดกันน้ำ หนา 15 มม. ปิดทับด้วยแผ่นลามิเนท ( HIGH PRESSURE LAMINATED ) **สีขาว** หนา 0.8 มม. ได้รับมาตรฐาน มอก. 1163 – 2536 ทั้ง 2 ด้าน ปิดขอบด้วย PVC ด้วยกาวกันน้ำ หน้าบานเจาะช่องระบายอากาศเพื่อป้องกันความชื้น พร้อม GRILL พลาสติกระบายอากาศ

7. ขาตู้เป็นพลาสติกชนิด ABS (ACRYLONITRILE BUTADIENE STYRENE) สามารถปรับระดับความสูง - ต่ำ ได้ ภายนอกของขาเป็นไม้อัดหนา 10 มม. ปิดทับด้วยแผ่นลามิเนท (LAMINATED) สีดำ สูงประมาณ 10 ซม. ส่วนนี้สามารถที่จะถอดออกมาทำความสะอาดใต้พื้นตู้ได้โดยติดที่ยึดขาตู้ (CLIP LOCK) ทำด้วยเหล็กแผ่นรีดเย็น เคลือบผิวกันสนิม ( ZINC PHOSPHATE COATING ) หรือเป็นพลาสติก ACRYLONITRILE BUTADIENE STYRENE (ABS)

8. บานพับของตู้ใช้บานพับชนิดลูกถ้วย ขนาดมาตรฐาน 35 มม. ทำด้วยโลหะชุบนิกเกิล เป็นชนิดเปิดได้ 110 องศา แบบ SLIDE ON สามารถปรับหน้าบานได้ รอบการเปิดไม่น้อยกว่า 100,000 รอบ ผ่านการทดสอบจากหน่วยงานราชการที่เชื่อถือได้

9. รางลิ้นชัก เป็นระบบปิดได้ด้วยตัวเอง (SELF CLOSING SYSTEM) โดยลิ้นชักจะไหลกลับเองโดยอัตโนมัติ ตัวรางลิ้นชักเป็นโลหะชุบอีพ๊อกซี่ (EPOXY COATED) ลูกล้อพลาสติก พร้อมทั้งเป็นรางระบบ STOP 2 ชั้น (DOUBLE STOP) โดยเมื่อดึงลิ้นชักออกมาจนสุดลิ้นชักจะไม่หลุดออกมา ลูกล้อทำจากพลาสติกชนิดดูดซับเสียง เมื่อเลื่อนลิ้นชักจะมีเสียงเบาและลื่น เป็นผลิตภัณฑ์ที่ได้รับมาตรฐาน ISO 9001

10. ปลั๊กไฟฟ้า 3 สาย 2 เต้าเสียบ ชนิดมีม่านนิรภัย เสียบได้ทั้งกลมและแบนในตัวเดียวกัน พร้อมสายดิน มาตรฐาน IEC STANDARD พร้อมแนบเอกสารผลการทดสอบเพื่อประกอบการพิจารณา โดยปลั๊กไฟถูก

ศุภิรดา ช้างชวัญชีน สุภาพิน

ติดตั้งภายในกล่อง POLYPROPYLENE (PP) ฉีดขึ้นรูป ขนาด 90 x 160 x 90 มม. (ก x ย x ส) เพื่อความสะดวกในการใช้งาน สามารถทนต่อกรด – ด่าง ได้ดี

11. ด้านบนของ WORK TOP มีบัวกันน้ำ (WALL SEALING) ติดอยู่ระหว่างด้านบนของ WORK TOP กับผนังห้องเพื่อกัน ฝุ่นและกันน้ำที่จะไหลย้อนไปด้านหลังตัวตู้

12. อ่างน้ำทำจากวัสดุ POLYPROPYLENE พร้อมแสดงเอกสารประกอบข้อมูลทางเทคนิค จากการขึ้นรูปเปิดโมลด์เดียวกัน พร้อมแสดงแคตตาล็อคประกอบข้อมูล ขนาดไม่น้อยกว่า 420 x 840 x 300 มม. ความหนาไม่น้อยกว่า 8 มม. สามารถทนต่อการกัดกร่อนได้เป็นอย่างดี พร้อมสะดืออ่างในตัว โดยมีผลการทดสอบค่าการทนสารเคมีไม่น้อยกว่า 60 ชนิด ตามมาตรฐาน ASTM หรือ BS EN STANDARD จากหน่วยงานราชการ ที่เชื่อถือได้ ที่หลุมอ่างมีร่องน้ำช่วยในการระบายน้ำไม่ให้เกิดน้ำขังภายในอ่าง และมีระบบป้องกันน้ำล้น (OVER FLOW) เป็นเนื้อเดียวกันกับอ่างจากการเปิดโมลด์อยู่ภายนอกตอนหลังของอ่างน้ำภายในอ่างมีชุดฝาดึงเปิด – ปิด กักขังน้ำหรือปล่อยน้ำ ขนาดเส้นผ่าศูนย์กลาง 110 มม. มีโซ่คล้องฝาปิดกับตัวก๊อกน้ำทำด้วย POLYPROPYLENE อีกทั้งบริเวณก้นอ่างมีลักษณะรูปถ้วยขนาด 70 มม. ลึก 32 มม. เพื่อดักตะกอนต่างๆ ก่อนการไหลสู่ระบาย และมีชุดดักตะกอนอีกหนึ่งชิ้นสามารถถอดออก นำตะกอนและสิ่งอุดตันต่างๆ ออกได้ง่ายจากด้านในอ่าง

13. ที่ดักกลิ่น (BOTTLE TRAP) ทำด้วยวัสดุ POLYPROPYLENE จากการผลิต INJECTION MOLDED ส่วนล่างของที่ดักกลิ่นเป็นสีขาวขุ่นโปร่งแสงสามารถมองเห็นตะกอนสารเคมีได้ เพื่อง่ายต่อการซ่อมบำรุง การเชื่อมต่ออุปกรณ์ต้องเป็นระบบ MECHANICAL JOINT SYSTEM สามารถถอดซ่อมบำรุง หรือประกอบได้ทุกแห่ง โดยไม่มีการต่อเชื่อมด้วยความร้อน เป็นผลิตภัณฑ์ที่ได้รับมาตรฐาน ISO 9001

14. ก๊อกน้ำ 1 ทางตั้งพื้น ตัวก๊อกทำด้วยทองเหลืองพ่นสีอีพ๊อกซี มีมาตรฐาน ACID RESISTANT ISO 228/1 , HANDLES EN B792 , NOZZLE COMPLIANCE DIN 12898 เป็นก๊อกที่ใช้เฉพาะห้องแลป ทนต่อการกัดกร่อนของสารเคมีปลายก๊อกเรียวสามารถสวมต่อกับท่อยางหรือพลาสติก สามารถทนแรงดันได้ไม่น้อยกว่า 147 PSI เป็นผลิตภัณฑ์จากต่างประเทศ ได้รับมาตรฐาน ISO 9001

15. ผู้เสนอราคาต้องเป็นผู้ออกแบบ ผลิต

รุจิรา ชังขวับยิน สุวทิศ

คณะสาธารณสุขศาสตร์ มธ.ศูนย์ลำปาง

3WB8

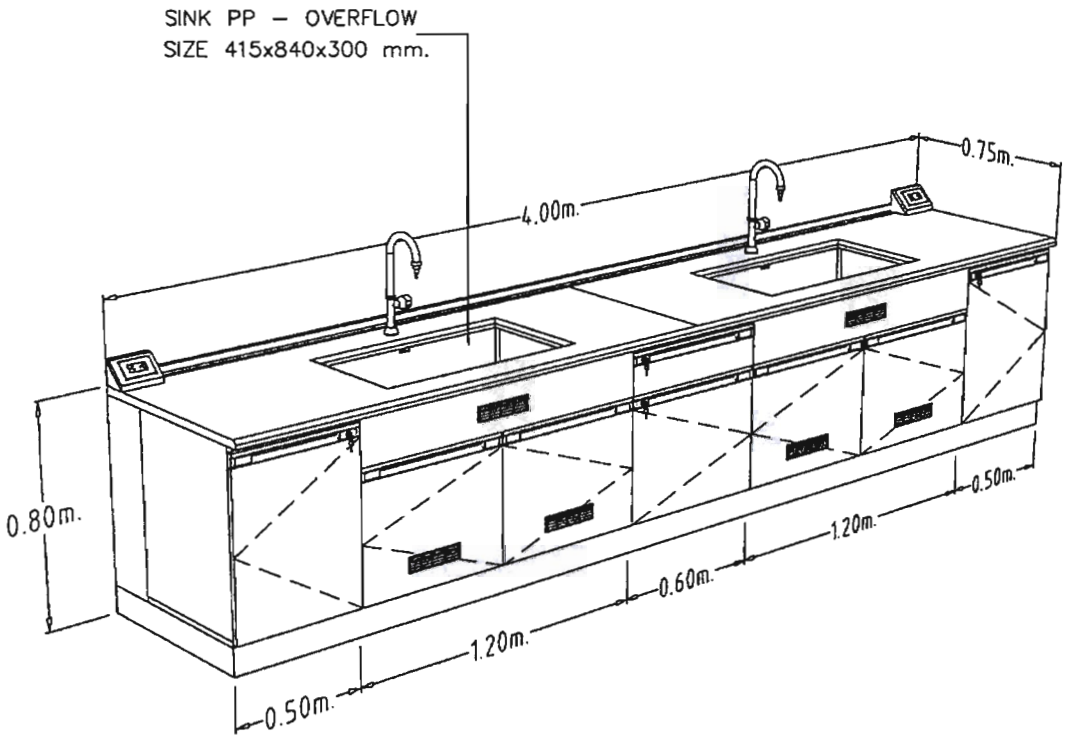

- **3WB 1 โต๊ะปฏิบัติการติดผนัง ขนาด 2.90 x 0.75 x 0.80 ม.**

**รายละเอียดเฟอร์นิเจอร์โต๊ะปฏิบัติการระบบ KNOCK DOWN**

<u>ออกแบบ ผลิต และติดตั้งด้วยระบบ FULLY KNOCK DOWN SYSTEM 100% ตามมาตรฐานสากลสำหรับห้องปฏิบัติการที่ขอการรับรองมาตรฐาน ISO 17025 และที่ได้รับการรับรองมาตรฐานแล้ว</u>

1. ส่วนของตัวตู้ เป็นตู้แบบ MODULAR ยึดประกอบด้วยอุปกรณ์ KNOCK DOWN ส่วนของตัวตู้ (CUPBOARD) ทำด้วยไม้อัด หนา 15 มม. ปิดผิวด้วยแผ่นลามิเนท ( HIGH PRESSURE LAMINATE ) สีขาว หนา 0.8 มม. ได้รับมาตรฐาน มอก. 1163 – 2536 ทั้ง 2 ด้าน ปิดขอบด้วย PVC หนา 2 มม. เฉพาะด้านหน้า ด้วยกาวกันน้ำชนิด HOT MELT GRADE A ชั้นวางของภายในตู้สามารถปรับระดับได้ เป็นไม้อัด หนา 15 มม. ปิดผิวด้วยแผ่นลามิเนท ( HIGH PRESSURE LAMINATE ) สีขาว หนา 0.8 มม. ได้รับมาตรฐาน มอก. 1163 – 2536 ทั้ง 2 ด้าน สามารถรับน้ำหนักต่อชั้นได้ไม่น้อยกว่า 30 กิโลกรัม การต่อยึดประกอบตัวตู้ด้วยอุปกรณ์ FULLY KNOCK DOWN SYSTEMS ชนิด CAM LOCK & DOWEL เป็นผลิตภัณฑ์จากยุโรป ฉีดขึ้นรูป ได้รับมาตรฐาน ISO 9001 พร้อมเดือยไม้ขนาดไม่น้อยกว่าเส้นผ่าศูนย์กลาง 8 มิลลิเมตร x 30 มิลลิเมตร เพื่อเสริมความแข็งแรงของตัวตู้สามารถถอดประกอบตัวตู้ทุกชิ้นส่วนใหม่ได้โดยไม่ทำให้ตัวตู้ได้รับความเสียหาย สะดวกในการซ่อมบำรุง (กรณีต้องการเปลี่ยนแปลงหรือเคลื่อนย้าย) ประกอบเป็นตัวตู้สำเร็จรูป (MODULAR UNIT SYSTEM) โดยไม่ใช้วิธีการยิงลวด , MAX หรือสกรูเกลียวปล่อย โดยโครงสร้างจะต้องสามารถรับน้ำหนักได้ไม่น้อยกว่า 800 กิโลกรัม ต่อ 1 ตารางเมตร ในเวลาทดสอบ 500 ชั่วโมง

2. ส่วนหน้าบาน ทำด้วยไม้อัด หนา 15 มม. ปิดผิวด้วยแผ่นลามิเนท (HIGH PRESSURE LAMINATE) หนา 0.8 มม. ได้รับมาตรฐาน มอก. 1163 – 2536 ทั้ง 2 ด้าน พร้อมแสดงเอกสารผลการทดสอบค่าการบวมน้ำที่ 74 ชั่วโมง ไม่เกิน 0.04% ปิดขอบด้วย PVC ด้วยกาวกันน้ำ (HOT MELT) พร้อมทั้งลบมุมด้วยเครื่องจักรเพื่อความเรียบร้อย

3. มือจับทำด้วยอลูมิเนียมฉีดขึ้นรูป พ่นทับด้วยสีผง EPOXY ผ่านการอบด้วยความร้อน สีสามารถทนต่อการกัดกร่อนได้เป็นอย่างดี ชนิด GRIP SECTION POSTFORM EMULATION SYSTEM ขนาดหน้าตัดไม่น้อยกว่า 21 x 50 มม. ฝังอยู่ด้านบนของหน้าบานมี CHANEL CAP ขนาดไม่น้อยกว่า 21 x 43 x 80 มม. สำหรับปิด GRIP SECTION ทั้งสองด้าน ทำจากวิศวกรรมพลาสติก ABS ใส่ป้ายบอกรายการ (CARD LABEL) ลงใน LABEL CHANNEL มีแผ่นพลาสติก LABEL COVER MASK ที่ทำจากพลาสติก ACRYLIC ใสฉีดขึ้นรูปปิดครอบป้องกันการเปียกชื้นหรือเปรอะเปื้อนแผ่นป้าย

ชุติรดา ช่างชวัญยืน สุดารัน

4. กุญแจล็อคเป็นชนิด MASTER KEY จำนวนเบอร์ไม่ซ้ำกัน 3000 เบอร์ โครงสร้างผลิตจากซิงค์ชุบนิเกิ้ล ไส้กุญแจสามารถถอดออกเปลี่ยนได้ ด้วยดอกกุญแจถอดไส้ (REMOVEL KEY) ในตำแหน่งเปิด มีระบบ ACTIVE PIN ป้องกันการไขแทนกันได้ ดอกกุญแจผลิตจากทองเหลืองชุบนิเกิ้ล สวมปลอกด้วยพลาสติกชนิด ANTI-BACTERIAL เป็นสินค้าที่ได้รับรองมาตรฐาน ISO 9001 พร้อมแสดงเอกสารประกอบการพิจารณา

5. ขาตู้เป็นพลาสติกชนิด ABS (ACRYLONITRILE BUTADIENE STYRENE) สามารถปรับระดับความสูง - ต่ำ ได้ ภายนอกของขาเป็นไม้อัดหนา 10 มม. ปิดทับด้วยแผ่นลามิเนท (LAMINATED) สีดำ สูงประมาณ 10 ซม. ส่วนนี้สามารถที่จะถอดออกมาทำความสะอาดใต้พื้นตู้ได้โดยติดที่ยึดขาตู้ (CLIP LOCK) ทำด้วยเหล็กแผ่นรีดเย็น เคลือบผิวกันสนิม (ZINC PHOSPHATE COATING ) หรือเป็นพลาสติก ACRYLONITRILE BUTADIENE STYRENE (ABS)

6. บานพับของตู้ใช้บานพับชนิดลูกถ้วย ขนาดมาตรฐาน 35 มม. ทำด้วยโลหะชุบนิกเกิล เป็นชนิดเปิดได้110 องศา แบบ SLIDE ON สามารถปรับหน้าบานได้ รอบการเปิดไม่น้อยกว่า 100,000 รอบ ผ่านการทดสอบจากหน่วยงานราชการที่เชื่อถือได้

7. อ่างน้ำเป็นสแตนเลส เกรด 316 L หนา 1.2 มม. (แบบครอบ) ขนาด 0.75 x 2.90 x 0.80 ม. ขนาดหลุมอ่าง 400 x 800 x 250 มม. สามารถทนต่อการกัดกร่อนได้เป็นอย่างดี

8. สะดืออ่าง (WASTES) และที่ดักกลิ่น (BOTTLE TRAP) ทำด้วยวัสดุ POLYPROPYLENE จากการผลิต INJECTION MOLDED ส่วนล่างของที่ดักกลิ่นเป็นสีขาวขุ่นโปร่งแสงสามารถมองเห็นตะกอนสารเคมีได้ เพื่อง่ายต่อการซ่อมบำรุง การเชื่อมต่ออุปกรณ์ต้องเป็นระบบ MECHANICAL JOINT SYSTEM สามารถถอดซ่อมบำรุงหรือประกอบได้ทุกแห่ง โดยไม่มีการต่อเชื่อมด้วยความร้อน เป็นผลิตภัณฑ์ที่ได้รับมาตรฐาน ISO 9001

9. ก๊อกน้ำ 1 ทางตั้งพื้น ตัวก๊อกทำด้วยทองเหลืองพ่นสีอีพ๊อกซี มีมาตรฐาน ACID RESISTANT ISO 228/1 , HANDLES EN B792 , NOZZLE COMPLIANCE DIN 12898 เป็นก๊อกที่ใช้เฉพาะห้องแลป ทนต่อการกัดกร่อนของสารเคมีปลายก๊อกเรียวสามารถสวมต่อกับท่อยางหรือพลาสติก สามารถทนแรงดันได้ไม่น้อยกว่า 147 PSI เป็นผลิตภัณฑ์จากต่างประเทศ ได้รับมาตรฐาน ISO 9001 พร้อมแสดงเอกสารผลการทดสอบเพื่อประกอบการพิจารณา

10. ที่แขวนหลอดแก้ว (PEGBOARD) ทำด้วยแผ่น PHENOLIC RESIN หนาไม่น้อยกว่า 12 มม. มีที่รองรับน้ำและรูระบายน้ำด้านล่างของแผงแขวน ฐานแป้นแขวนที่ยึดกับแผ่นหลัง PHENOLIC RESIN ต้องแยกคนละส่วนกับก้านแขวน ฐานแป้นและก้านแขวนทำจากวัสดุโพลีโพรพิลีนทนไอสารเคมีได้ดี ตัวก้านแขวนสามารถถอดสลับตำแหน่ง ตามความต้องการได้ โดยการสไลด์ล็อค วัสดุก้านแขวนผลิตจากการขึ้นรูปจาก

ชุติรัตน์ ช้างขวัญยืน สุวรรณี

การเปิดโมลด์เพื่อความแข็งแรง ขนาดก้านแขวนมี 2 ขนาด ที่ความยาว 120 มม. และขนาด 150 มม. ลักษณะปลายเรียวเล็ก โคนก้านแขวนมีขนาดเส้นผ่าศูนย์กลาง 10 มม.

สุจิรดา ชำรงวัฒยืน สุดาทิน

คณะสาธารณสุขศาสตร์ มธ.ศูนย์ลำปาง

3WB1

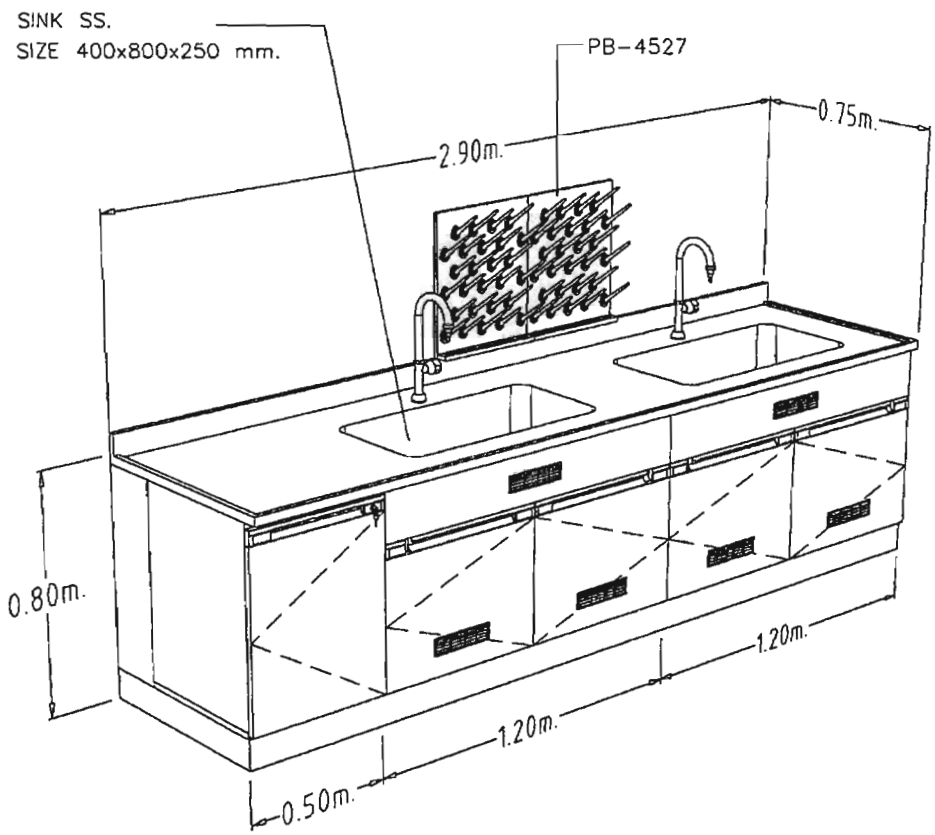


ศิริลา เลองคุ้ม

ชนนิยุ

- **3IB 5 โต๊ะปฏิบัติการกลาง ขนาด 3.00 x 1.50 x 0.90 ม. (ยxลxส)**

**รายละเอียดเฟอร์นิเจอร์โต๊ะปฏิบัติการระบบ KNOCK DOWN**

<u>ออกแบบ ผลิต และติดตั้งด้วยระบบ FULLY KNOCK DOWN SYSTEM 100% ตามมาตรฐานสากลสำหรับห้องปฏิบัติการที่ขอการรับรองมาตรฐาน ISO 17025 และที่ได้รับการรับรองมาตรฐานแล้ว</u>

1. ส่วนของพื้นโต๊ะปฏิบัติการ (WORK TOP) วัสดุทำด้วย PHENOLIC RESIN ชนิด LAB GRADE ที่มีคุณสมบัติทนสารเคมี ผ่านมาตรฐาน SEFA 3-2010 และ CNS 11367:1985 ที่ PERIOD 24 HOURS พร้อมแสดงเอกสารประกอบ และ TEST REPORT ACETIC ACID 29% , NITRIC ACID 70% , SULPHURIC ACID 77% , SODIUM SULFIDE , HYDROGEN PEROXIDE 30% , FORMALDEHYDE 37% , CHLOROFORM ผลิตภัณฑ์ที่ได้มีความหนาตลอดแผ่นไม่น้อยกว่า 16 มิลลิเมตร ส่วนใต้ WORK TOP มี WATER DROP EDGE SYSTEM ป้องกันการไหลซึมของหยดน้ำเข้าตู้

2. โครงสร้าง เป็นเหล็กกล่องสี่เหลี่ยมผืนผ้าขนาด 25 x 50 มม. (± 1.5 มม.) หนา 2.3 มม. (± 0.3 มม.) โดยโครงสร้างต้องสามารถรับน้ำหนักได้ไม่น้อยกว่า 1,000 กิโลกรัม ต่อ 1 ตารางเมตร ชุบซิงค์ฟอสเฟตเคลือบกันสนิมโดยกรรมวิธี Dipping เพื่อเคลือบกันสนิมทั่วถึงทุกชิ้นส่วน และอบแห้งด้วยกรรมวิธี Drying Oven และต่อเนื่องเข้าพ่นทับด้วยสี EPOXY ชนิดผงทั่วถึง ด้วยระบบ Drying Oven ที่มีความร้อนไม่น้อยกว่า 180 องศาเซลเซียส อย่างน้อย 10 นาที ความหนาของสี จะหนาไม่น้อยกว่า 80 ไมครอน โดยสีทนต่อการกัดกร่อนของสารเคมีได้ เป็นอย่างดี **ชิ้นงานเหล็กพ่นสีแล้วต้องผ่านการทดสอบ SALT SPRAY 500 ชั่วโมง ตามมาตรฐาน ASTM B117 จากหน่วยงานที่เชื่อถือได้** ที่ปลายขามีปุ่มปรับระดับรองรับ เพื่อปรับระดับความสูง – ต่ำ ได้ เพื่อแก้ปัญหาพื้นห้องไม่ได้ระดับ

3. ปุ่มปรับระดับโครงขาเหล็กมีขนาด M 10 ฐานรูปทรงสี่เหลี่ยมปิรามิด ทำด้วยวัสดุพลาสติก NYLON SIX หากมีการปรับระดับสูง – ต่ำ ปุ่มรองขาจะไม่หมุนตาม โดยต้องสามารถรับน้ำหนักได้ไม่น้อยกว่า 200 กิโลกรัม

4. ส่วนของตัวตู้ เป็นตู้แบบ MODULAR ยึดประกอบด้วยอุปกรณ์ KNOCK DOWN ส่วนของตัวตู้ (CUPBOARD) ทำด้วยไม้อัด หนา 15 มม. ปิดผิวด้วยแผ่นลามิเนท ( HIGH PRESSURE LAMINATE ) **สีขาว** หนา 0.8 มม. ได้รับมาตรฐาน มอก. 1163 – 2536 ทั้ง 2 ด้าน ปิดขอบด้วย PVC หนา 2 มม. เฉพาะด้านหน้า ด้วยกาวกันน้ำชนิด HOT MELT GRADE A ชั้นวางของภายในตู้สามารถปรับระดับได้ เป็นไม้อัด หนา 15 มม. ปิดผิวด้วยแผ่นลามิเนท ( HIGH PRESSURE LAMINATE ) **สีขาว** หนา 0.8 มม. ได้รับมาตรฐาน มอก.1163 – 2536 ทั้ง 2 ด้าน สามารถรับน้ำหนักต่อชั้นได้ไม่น้อยกว่า 30 กิโลกรัม การต่อยึด

ภูริรดา ช้างชัยยุทธ สุวรรณี

ประกอบตัวตู้ด้วยอุปกรณ์ FULLY KNOCK DOWN SYSTEMS **ชนิด CAM LOCK & DOWEL** เป็นผลิตภัณฑ์จากยุโรป ฉีดขึ้นรูป ได้รับมาตรฐาน ISO 9001 พร้อมเดือยไม้ขนาดไม่น้อยกว่าเส้นผ่าศูนย์กลาง 8 มิลลิเมตร x 30 มิลลิเมตร เพื่อเสริมความแข็งแรงของตัวตู้สามารถถอดประกอบตัวตู้ทุกชิ้นส่วนใหม่ได้โดยไม่ทำให้ตัวตู้ได้รับความเสียหาย สะดวกในการซ่อมบำรุง (กรณีต้องการเปลี่ยนแปลงหรือเคลื่อนย้าย) ประกอบเป็นตัวตู้สำเร็จรูป (MODULAR UNIT SYSTEM) โดยไม่ใช้วิธีการยิงลวด , MAX หรือสกรูเกลียวปล่อย

5. ส่วนหน้าบาน และหน้าลิ้นชัก ทำด้วยไม้อัด หนา 15 มม. ปิดผิวด้วยแผ่นลามิเนท ( HIGH PRESSURE LAMINATE ) หนา 0.8 มม. ได้รับมาตรฐาน มอก. 1163 – 2536 ทั้ง 2 ด้าน ปิดขอบด้วย PVC ด้วยกาวกันน้ำ (HOT MELT) พร้อมทั้งลบมุมด้วยเครื่องจักรเพื่อความเรียบร้อย

6. มือจับทำด้วยอลูมิเนียมฉีดขึ้นรูป พ่นทับด้วยสีผง EPOXY ผ่านการอบด้วยความร้อน สีสามารถทนต่อการกัดกร่อนได้เป็นอย่างดี ชนิด GRIP SECTION POSTFORM EMULATION SYSTEM ขนาดหน้าตัดไม่น้อยกว่า 21 x 50 มม. ฝังอยู่ด้านบนของหน้าบานมี CHANEL CAP ขนาดไม่น้อยกว่า 21 x 43 x 80 มม. สำหรับปิด GRIP SECTION ทั้งสองด้าน ทำจากวิศวกรรมพลาสติก ABS ใส่ป้ายบอกรายการ (CARD LABEL) ลงใน LABEL CHANNEL มีแผ่นพลาสติก LABEL COVER MASK ที่ทำจากพลาสติก ACRYLIC ใสฉีดขึ้นรูปปิดครอบป้องกันการเปียกชื้นหรือเปรอะเปื้อนแผ่นป้าย

7. กุญแจล็อคเป็นชนิด MASTER KEY จำนวนเบอร์ไม่ซ้ำกัน 3000 เบอร์ โครงสร้างผลิตจากซิงค์ชุบนิเกิ้ล ไส้กุญแจสามารถถอดออกเปลี่ยนได้ ด้วยดอกกุญแจถอดไส้ (REMOVEL KEY) ในตำแหน่งเปิด มีระบบ ACTIVE PIN ป้องกันการไขแทนกันได้ ดอกกุญแจผลิตจากทองเหลืองชุบนิเกิ้ล สวมปลอกด้วยพลาสติกชนิด ANTI-BACTERIAL

8. บานพับของตู้ใช้บานพับชนิดลูกถ้วย ขนาดมาตรฐาน 35 มม. ทำด้วยโลหะชุบนิกเกิล เป็นชนิดเปิดได้ 110 องศา แบบ SLIDE ON สามารถปรับหน้าบานได้ รอบการเปิดไม่น้อยกว่า 100,000 รอบ

9. รางลิ้นชัก เป็นระบบปิดได้ด้วยตัวเอง (SELF CLOSING SYSTEM) โดยลิ้นชักจะไหลกลับเองโดยอัตโนมัติ ตัวรางลิ้นชักเป็นโลหะชุบอีพ๊อกซี่ (EPOXY COATED) ลูกล้อพลาสติก พร้อมทั้งเป็นรางระบบ STOP 2 ชั้น (DOUBLE STOP) โดยเมื่อดึงลิ้นชักออกมาจนสุดลิ้นชักจะไม่หลุดออกมา พร้อมแนบเอกสารแสดงผลการทดสอบรอบการเปิดของรางลิ้นชักไม่น้อยกว่า 100,000 รอบการเปิด

10. ปลั๊กไฟฟ้า 3 สาย 2 เต้าเสียบ ชนิดมีม่านนิรภัย เสียบได้ทั้งกลมและแบนในตัวเดียวกัน พร้อมสายดิน มาตรฐาน IEC STANDARD

11. ชั้นวางของบนโต๊ะปฏิบัติการเป็นระบบถอดประกอบได้ 100 % (KNOCK DOWN SYSTEM) ตัวชั้นสำหรับวางขวดสารเคมี ( SHELF STACK ) ทำจากเหล็ก หนา 1 มม. ชุบซิงค์ฟอสเฟตเคลือบกันสนิม

ชุจิรดา ช่างขวัญยืน ลูกค้า

ZINC PHOSPHATE COATING โดยกรรมวิธี DIPPING เพื่อกันสนิมทั่วถึงทุกชิ้นส่วนของโครงสร้าง แล้วผ่านการอบแห้งด้วยกรรมวิธี DRYING OVEN และต่อเนื่องด้วยการพ่นทับด้วยสี EPOXY ชนิดสีผง ทั่วถึงผิวเหล็กทุกด้านทั้งภายในและภายนอก โดยจะต้องทนต่อการกัดกร่อนของไอระเหยสารเคมี และทนต่อการขีดข่วนได้ดี ชิ้นงานเหล็กต้องมีการทดสอบการกระแทกของสีเมื่อพ่นลงแผ่น ตามมาตรฐาน JISK 5400 น้ำหนักการกระแทกต้องไม่ต่ำกว่า 800 กรัม และต้องมีการทดสอบการทนความชื้นของสีเมื่อพ่นลงแผ่นเหล็ก ตามมาตรฐาน ASTM D 2247 ระยะเวลาทดสอบต้องไม่น้อยกว่า 400 ชั่วโมง ผลการทดสอบที่ออกมาต้องอยู่ในสภาพไม่เปลี่ยนแปลง เอกสารการทดสอบต้องออกโดยหน่วยงานภาครัฐหรือองค์กรที่จัดตั้งโดยความร่วมมือของภาครัฐ ตัวชั้นวางของวัสดุเดียวกับโครงขาเสาติดตั้งด้วยระบบเกี่ยวล็อคเข้ากับโครงสร้างขาตั้ง พื้นที่ส่วนวางของปูด้วยแผ่น PHENOLIC RESIN ชนิด LAB GRADE หนา 6 มม. ส่วนของขาเสาชั้นวางของ ( COLUMN STACK ) สามารถประกอบเป็นเสา 1 ขาตั้ง ติดตั้งงานระบบได้ทั้งหมด 4 ด้าน โดยแต่ละด้านมีแผ่นแบ่งเป็นชั้นได้ถึง 3 ช่อง สำหรับเจาะใส่อุปกรณ์ระบบต่าง ๆ ของห้องปฏิบัติการ โดยระบบดังกล่าวสามารถเพิ่มอุปกรณ์ระบบในอนาคตได้ด้วยวิธีการถอดเข้า – ออก ของแผ่นด้วยการเลื่อนพร้อมดึงออกได้ทันที โดยไม่ต้องแก้ไขหรือถอดโครงขาเสาออกขณะเปลี่ยนเพิ่มเติมเฉพาะแผ่นติดตั้งงานระบบทำด้วยไม้อัด หนา 15 มม. ปิดผิวด้วยแผ่นลามิเนท (HIGH PRESSURE LAMINATE) หนา 0.8 มม. ได้รับมาตรฐาน มอก. 1163 – 2536 ทั้ง 2 ด้าน พร้อมปิดขอบด้วย PVC EDGE ด้วยกาว ชนิด HOT MELT

ภูริรดา ช้างขอบยืน

คณะสาธารณสุขศาสตร์ มธ.ศูนย์ลำปาง

3IB5

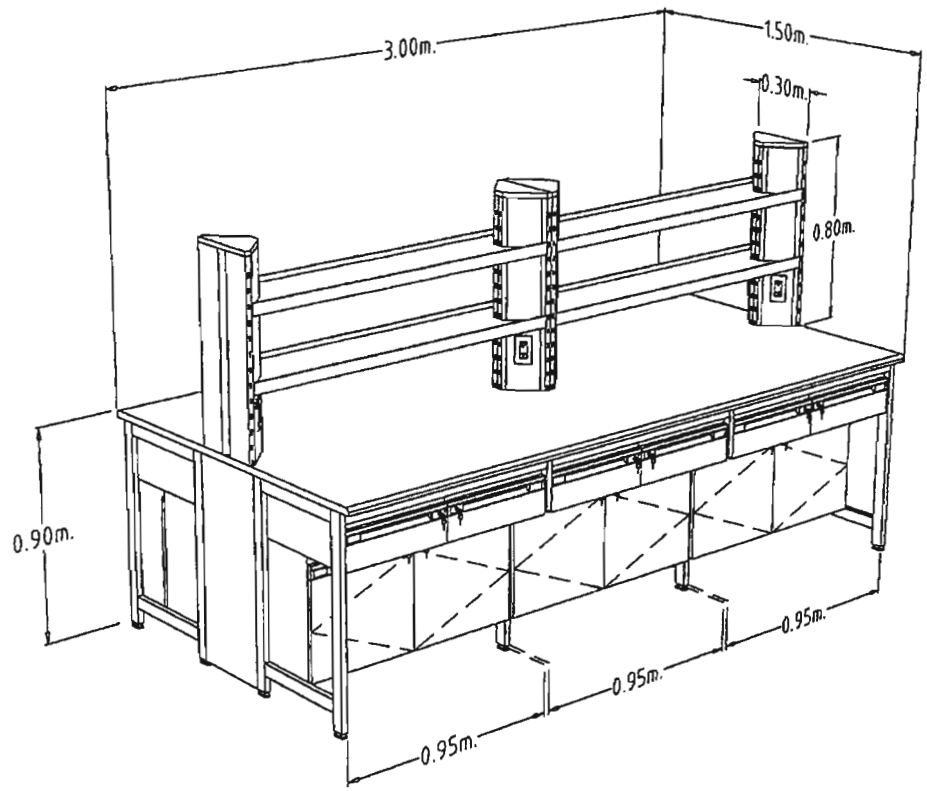


ผู้ศึกษา นายชัยชาญ ทำงานของดี

ผู้ตรวจสอบ

- **3IB 4 โต๊ะปฏิบัติการกลาง ขนาด 3.00 x 1.50 x 0.90 ม. (ยxลxส)**

**รายละเอียดเฟอร์นิเจอร์โต๊ะปฏิบัติการระบบ KNOCK DOWN**

1. ส่วนของพื้นโต๊ะปฏิบัติการ (WORK TOP) วัสดุทำด้วย PHENOLIC RESIN ชนิด LAB GRADE ที่มีคุณสมบัติทนสารเคมี ผ่านมาตรฐาน SEFA 3-2010 และ CNS 11367:1985 ที่ PERIOD 24 HOURS พร้อมแสดงเอกสารประกอบ และ TEST REPORT ACETIC ACID 29% , NITRIC ACID 70% , SULPHURIC ACID 77% , SODIUM SULFIDE , HYDROGEN PEROXIDE 30% , FORMALDEHYDE 37% , CHLOROFORM ผลิตภัณฑ์ที่ได้มีความหนาตลอดแผ่นไม่น้อยกว่า 16 มิลลิเมตร ได้รับมาตรฐาน ISO 9001 , ISO 14001 , OHSAS 18001 ส่วนใต้ WORK TOP มี WATER DROP EDGE SYSTEM ป้องกันการไหลซึมของหยดน้ำเข้าตู้

2. โครงสร้าง เป็นเหล็กกล่องสี่เหลี่ยมผืนผ้า ขนาด 25 x 50 มม. (± 1.5 มม.) หนา 2.3 มม. (± 0.3 มม.) โดยโครงสร้างต้องสามารถรับน้ำหนักได้ไม่น้อยกว่า 1,000 กิโลกรัม ต่อ 1 ตารางเมตร ในระยะเวลาทดสอบ 500 ชั่วโมง ทดสอบโดยหน่วยงานภาครัฐ พร้อมแสดงเอกสารประกอบการพิจารณา ชุบซิงค์ฟอสเฟต เคลือบกันสนิมโดยกรรมวิธี Dipping เพื่อเคลือบกันสนิมทั่วถึงทุกชิ้นส่วน และอบแห้งด้วยกรรมวิธี Drying Oven และต่อเนื่องเข้าพ่นทับด้วยสี EPOXY ชนิดผงทั่วถึง ด้วยระบบ Drying Oven ที่มีความร้อนไม่น้อยกว่า 180 องศาเซลเซียส อย่างน้อย 10 นาที ความหนาของสี จะหนาไม่น้อยกว่า 80 ไมครอน โดยสีทนต่อการกัดกร่อนของสารเคมีได้ เป็นอย่างดี ชิ้นงานเหล็กพ่นสีแล้วต้องผ่านการทดสอบ SALT SPRAY 500 ชั่วโมง ตามมาตรฐาน ASTM B117 จากหน่วยงานที่เชื่อถือได้ ที่ปลายขามีปุ่มปรับระดับรองรับ เพื่อปรับระดับความสูง – ต่ำ ได้ เพื่อแก้ปัญหาพื้นห้องไม่ได้ระดับ

3. ปุ่มปรับระดับโครงขาเหล็กมีขนาด M 10 ฐานรูปทรงสี่เหลี่ยมปิรามิด ทำด้วยวัสดุพลาสติก NYLON SIX หากมีการปรับระดับสูง – ต่ำ ปุ่มรองขาจะไม่หมุนตาม โดยต้องสามารถรับน้ำหนักได้ไม่น้อยกว่า 200 กิโลกรัม

4. ส่วนของตัวตู้ เป็นตู้แบบ MODULAR ยึดประกอบด้วยอุปกรณ์ KNOCK DOWN ส่วนของตัวตู้ (CUPBOARD) ทำด้วยไม้อัด หนา 15 มม. ปิดผิวด้วยแผ่นลามิเนท ( HIGH PRESSURE LAMINATE ) สีขาว หนา 0.8 มม. ได้รับมาตรฐาน มอก. 1163 – 2536 ทั้ง 2 ด้าน ปิดขอบด้วย PVC หนา 2 มม. เฉพาะด้านหน้า ด้วยกาวกันน้ำชนิด HOT MELT GRADE A ชั้นวางของภายในตู้สามารถปรับระดับได้ เป็นไม้อัด หนา 15 มม. ปิดผิวด้วยแผ่นลามิเนท ( HIGH PRESSURE LAMINATE ) สีขาว หนา 0.8 มม. ได้รับมาตรฐาน มอก.1163 – 2536 ทั้ง 2 ด้าน สามารถรับน้ำหนักต่อชั้นได้ไม่น้อยกว่า 30 กิโลกรัม การต่อยึดประกอบตัวตู้ด้วยอุปกรณ์ FULLY KNOCK DOWN SYSTEMS ชนิด CAM LOCK & DOWEL เป็น

รุจิรอา ชัลชอัญชัน สุวาทิน

ผลิตภัณฑ์จากยุโรป ฉีดขึ้นรูป ได้รับมาตรฐาน ISO 9001 พร้อมเดือยไม้ขนาดไม่น้อยกว่าเส้นผ่าศูนย์กลาง 8 มิลลิเมตร x 30 มิลลิเมตร เพื่อเสริมความแข็งแรงของตัวตู้สามารถถอดประกอบตัวตู้ทุกชิ้นส่วนใหม่ได้โดยไม่ทำให้ตัวตู้ได้รับความเสียหาย สะดวกในการซ่อมบำรุง (กรณีต้องการเปลี่ยนแปลงหรือเคลื่อนย้าย) ประกอบเป็นตัวตู้สำเร็จรูป (MODULAR UNIT SYSTEM) โดยไม่ใช้วิธีการยิงลวด , MAX หรือสกรูเกลียวปล่อย

5. ส่วนหน้าบาน และหน้าลิ้นชัก ทำด้วยไม้อัด หนา 15 มม. ปิดผิวด้วยแผ่นลามิเนท ( HIGH PRESSURE LAMINATE ) หนา 0.8 มม. ได้รับมาตรฐาน มอก. 1163 – 2536 ทั้ง 2 ด้าน พร้อมแสดงเอกสารผลการทดสอบค่าการบวมน้ำที่ 74 ชั่วโมง ไม่เกิน 0.04% ปิดขอบด้วย PVCด้วยกาวกันน้ำ (HOT MELT) พร้อมทั้งลบมุมด้วยเครื่องจักรเพื่อความเรียบร้อย

6. มือจับทำด้วยอลูมิเนียมฉีดขึ้นรูป พ่นทับด้วยสีผง EPOXY ผ่านการอบด้วยความร้อน สีสามารถทนต่อการกัดกร่อนได้เป็นอย่างดี ชนิด GRIP SECTION POSTFORM EMULATION SYSTEM ขนาดหน้าตัดไม่น้อยกว่า 21 x 50 มม. ฝังอยู่ด้านบนของหน้าบานมี CHANEL CAP ขนาดไม่น้อยกว่า 21 x 43 x 80 มม. สำหรับปิด GRIP SECTION ทั้งสองด้าน ทำจากวิศวกรรมพลาสติก ABS ใส่ป้ายบอกรายการ (CARD LABEL) ลงใน LABEL CHANNEL มีแผ่นพลาสติก LABEL COVER MASK ที่ทำจากพลาสติก ACRYLIC ใสฉีดขึ้นรูปปิดครอบป้องกันการเปียกชื้นหรือเปรอะเปื้อนแผ่นป้าย

7. กุญแจล็อคเป็นชนิด MASTER KEY จำนวนเบอร์ไม่ซ้ำกัน 3000 เบอร์ โครงสร้างผลิตจากซิงค์ชุบนิเกิ้ล ไส้กุญแจสามารถถอดออกเปลี่ยนได้ ด้วยดอกกุญแจถอดไส้ (REMOVEL KEY) ในตำแหน่งเปิด มีระบบ ACTIVE PIN ป้องกันการไขแทนกันได้ ดอกกุญแจผลิตจากทองเหลืองชุบนิเกิ้ล สวมปลอกด้วยพลาสติกชนิดANTI-BACTERIAL เป็นสินค้าที่ได้รับรองมาตรฐาน ISO 9001 พร้อมแสดงเอกสารประกอบการพิจารณา

8. บานพับของตู้ใช้บานพับชนิดลูกถ้วย ขนาดมาตรฐาน 35 มม. ทำด้วยโลหะชุบนิกเกิล เป็นชนิดเปิดได้ 110 องศา แบบ SLIDE ON สามารถปรับหน้าบานได้ รอบการเปิดไม่น้อยกว่า 100,000 รอบ ผ่านการทดสอบจากหน่วยงานราชการที่เชื่อถือได้ เป็นผลิตภัณฑ์ที่ได้รับมาตรฐาน ISO 9001 และ ISO 14001

9. รางลิ้นชัก เป็นระบบปิดได้ด้วยตัวเอง (SELF CLOSING SYSTEM) โดยลิ้นชักจะไหลกลับเองโดยอัตโนมัติ ตัวรางลิ้นชักเป็นโลหะชุบอีพ็อกซี่ (EPOXY COATED) ลูกล้อพลาสติก พร้อมทั้งเป็นรางระบบ STOP 2 ชั้น (DOUBLE STOP) โดยเมื่อดึงลิ้นชักออกมาจนสุดลิ้นชักจะไม่หลุดออกมา และลูกล้อทำจากพลาสติกชนิดดูดซับเสียง เมื่อเลื่อนลิ้นชักจะมีเสียงเบาและลื่น เป็นผลิตภัณฑ์ที่ได้รับมาตรฐาน ISO 9001

10. ปลั๊กไฟฟ้า 3 สาย 2 เต้าเสียบ ชนิดมีม่านนิรภัย เสียบได้ทั้งกลมและแบนในตัวเดียวกัน พร้อมสายดิน มาตรฐาน IEC STANDARD

ศุศิรดา ช่างขจัญรัน ศุศิรดา

11. ชั้นวางของบนโต๊ะปฏิบัติการเป็นระบบถอดประกอบได้ 100 % (KNOCK DOWN SYSTEM) ตัวชั้นสำหรับวางขวดสารเคมี ( SHELF STACK ) ประกอบโต๊ะตัวอย่างขนาดจำลองของ 3IB4 ขนาด 1.50 x 1.20 x 0.90 ม. (ย x ล x ส) จำนวน 1 ตัว โดยประกอบตามรูปแบบครบทุกฟังก์ชั่นของโต๊ะ ทำจากเหล็กหนา 1 มม. ชุบซิงค์ฟอสเฟตเคลือบกันสนิม ZINC PHOSPHATE COATING โดยกรรมวิธี DIPPING เพื่อกันสนิมทั่วถึงทุกชิ้นส่วนของโครงสร้าง แล้วผ่านการอบแห้งด้วยกรรมวิธี DRYING OVEN และต่อเนื่องด้วยการพ่นทับด้วย สี EPOXY ชนิดสีผง ทั่วถึงผิวเหล็กทุกด้านทั้งภายในและภายนอก โดยจะต้องทนต่อการกัดกร่อนของไอระเหยสารเคมี และทนต่อการขีดข่วนได้ดี ชิ้นงานเหล็กต้องมีการทดสอบการกระแทกของสีเมื่อพ่นลงแผ่นตามมาตรฐาน JISK 5400 น้ำหนักการกระแทกต้องไม่ต่ำกว่า 800 กรัม และต้องมีการทดสอบการทนความชื้นของสีเมื่อพ่นลงแผ่นเหล็ก ตามมาตรฐาน ASTM D 2247 ระยะเวลาทดสอบต้องไม่น้อยกว่า 400 ชั่วโมง ผลการทดสอบที่ออกมาต้องอยู่ในสภาพไม่เปลี่ยนแปลง เอกสารการทดสอบต้องออกโดยหน่วยงานภาครัฐหรือองค์กรที่จัดตั้งโดย ความร่วมมือของภาครัฐ ตัวชั้นวางของวัสดุเดียวกับโครงขาเสาติดตั้งด้วยระบบเกี่ยวล็อคเข้ากับโครงสร้างขาตั้ง พื้นที่ส่วนวางของปูด้วยแผ่น PHENOLIC RESIN ชนิด LAB GRADE หนา 6 มม. ส่วนของขาเสาชั้นวางของ ( COLUMN STACK ) สามารถประกอบเป็นเสา 1 ขาตั้ง ติดตั้งงานระบบได้ทั้งหมด 4 ด้าน โดยแต่ละด้านมีแผ่นแบ่งเป็นชั้นได้ถึง 3 ช่อง สำหรับเจาะใส่อุปกรณ์ระบบต่าง ๆ ของห้องปฏิบัติการ โดยระบบดังกล่าวสามารถเพิ่มอุปกรณ์ระบบในอนาคตได้ด้วยวิธีการถอดเข้า – ออก ของแผ่นด้วยการเลื่อนพร้อมดึงออกได้ทันที โดยไม่ต้องแก้ไขหรือถอดโครงขาเสาออกขณะเปลี่ยนเพิ่มเติมเฉพาะแผ่นติดตั้งงานระบบทำด้วยไม้อัดหนา 15 มม. ปิดผิวด้วยแผ่นลามิเนท (HIGH PRESSURE LAMINATE) หนา 0.8 มม. ได้รับมาตรฐาน มอก. 1163 – 2536 ทั้ง 2 ด้าน พร้อมปิดขอบด้วย PVC EDGE ด้วยกาว ชนิด HOT MELT

ชุติรดา ช้างขวัญยืน สุดาทิพย์

คณะสาธารณสุขศาสตร์ มธ.ศูนย์ลำปาง

ห้องเตรียม
3IB4

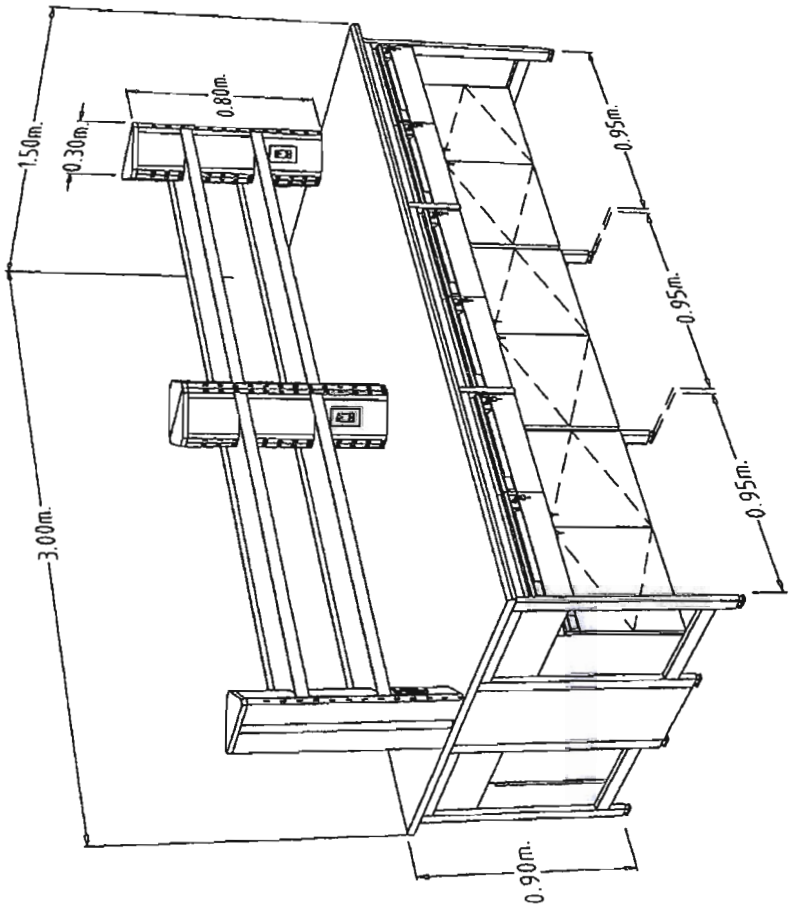


ภูริรอต ช้างชวัลบุรี ศุภกิจ

- 3IB 2/1 โต๊ะปฏิบัติการกลาง ขนาด 3.00 x 1.50 x 0.90 ม. (ยxลxส)

**รายละเอียดเฟอร์นิเจอร์โต๊ะปฏิบัติการระบบ KNOCK DOWN**

1. ส่วนของพื้นโต๊ะปฏิบัติการ (WORK TOP) วัสดุทำด้วย PHENOLIC RESIN ชนิด LAB GRADE ที่มีคุณสมบัติทนสารเคมี ผ่านมาตรฐาน SEFA 3-2010 และ CNS 11367:1985 ที่ PERIOD 24 HOURS พร้อมแสดงเอกสารประกอบ และ TEST REPORT ACETIC ACID 29% , NITRIC ACID 70% , SULPHURIC ACID 77% , SODIUM SULFIDE , HYDROGEN PEROXIDE 30% , FORMALDEHYDE 37% , CHLOROFORM ผลิตภัณฑ์ที่ได้มีความหนาตลอดแผ่นไม่น้อยกว่า 16 มิลลิเมตร ได้รับมาตรฐาน ISO 9001 , ISO 14001 , OHSAS 18001 ส่วนใต้ WORK TOP มี WATER DROP EDGE SYSTEM ป้องกันการไหลซึมของหยดน้ำเข้าตู้

2. โครงสร้าง เป็นเหล็กกล่องสี่เหลี่ยมผืนผ้า ขนาด 25 x 50 มม. (± 1.5 มม.) หนา 2.3 มม. (± 0.3 มม.) โดยโครงสร้างต้องสามารถรับน้ำหนักได้ไม่น้อยกว่า 1,000 กิโลกรัม ต่อ 1 ตารางเมตร ในระยะเวลาทดสอบ 500 ชั่วโมง ทดสอบโดยหน่วยงานภาครัฐ พร้อมแสดงเอกสารประกอบการพิจารณา ชุบซิงค์ฟอสเฟต เคลือบกันสนิมโดยกรรมวิธี Dipping เพื่อเคลือบกันสนิมทั่วถึงทุกชิ้นส่วน และอบแห้งด้วยกรรมวิธี Drying Oven และต่อเนื่องเข้าพ่นทับด้วยสี EPOXY ชนิดผงทั่วถึง ด้วยระบบ Drying Oven ที่มีความร้อนไม่น้อยกว่า 180 องศาเซลเซียส อย่างน้อย 10 นาที ความหนาของสี จะหนาไม่น้อยกว่า 80 ไมครอน โดยสีทนต่อการกัดกร่อนของสารเคมีได้ เป็นอย่างดี ชิ้นงานเหล็กพ่นสีแล้วต้องผ่านการทดสอบ SALT SPRAY 500 ชั่วโมง ตามมาตรฐาน ASTM B117 จากหน่วยงานที่เชื่อถือได้ ที่ปลายขามีปุ่มปรับระดับรองรับ เพื่อปรับระดับความสูง – ต่ำ ได้ เพื่อแก้ปัญหาพื้นห้องไม่ได้ระดับ

3. ปุ่มปรับระดับโครงขาเหล็กมีขนาด M 10 ฐานรูปทรงสี่เหลี่ยมปิรามิด ทำด้วยวัสดุพลาสติก NYLON SIX หากมีการปรับระดับสูง – ต่ำ ปุ่มรองขาจะไม่หมุนตาม โดยต้องสามารถรับน้ำหนักได้ไม่น้อยกว่า 200 กิโลกรัม

4. ส่วนของตัวตู้ เป็นตู้แบบ MODULAR ยึดประกอบด้วยอุปกรณ์ KNOCK DOWN ส่วนของตัวตู้ (CUPBOARD) ทำด้วยไม้อัด หนา 15 มม. ปิดผิวด้วยแผ่นลามิเนท ( HIGH PRESSURE LAMINATE ) สีขาว หนา 0.8 มม. ได้รับมาตรฐาน มอก. 1163 – 2536 ทั้ง 2 ด้าน ปิดขอบด้วย PVC หนา 2 มม. เฉพาะด้านหน้า ด้วยกาวกันน้ำชนิด HOT MELT GRADE A ชั้นวางของภายในตู้สามารถปรับระดับได้ เป็นไม้อัด หนา 15 มม. ปิดผิวด้วยแผ่นลามิเนท ( HIGH PRESSURE LAMINATE ) สีขาว หนา 0.8 มม. ได้รับมาตรฐาน มอก. 1163 – 2536 ทั้ง 2 ด้าน สามารถรับน้ำหนักต่อชั้นได้ไม่น้อยกว่า 30 กิโลกรัม การต่อยึดประกอบตัวตู้ด้วยอุปกรณ์ FULLY KNOCK DOWN SYSTEMS ชนิด CAM LOCK & DOWEL เป็นผลิตภัณฑ์

รุจิรดา ช่างขมัยยิน

จากยุโรป ฉีดขึ้นรูป ได้รับมาตรฐาน ISO 9001 พร้อมเดือยไม้ขนาดไม่น้อยกว่าเส้นผ่าศูนย์กลาง 8 มิลลิเมตร x 30 มิลลิเมตร เพื่อเสริมความแข็งแรงของตัวตู้สามารถถอดประกอบตัวตู้ทุกชิ้นส่วนใหม่ได้โดยไม่ทำให้ตัวตู้ได้รับความเสียหาย สะดวก ในการซ่อมบำรุง (กรณีต้องการเปลี่ยนแปลงหรือเคลื่อนย้าย) ประกอบเป็นตัวตู้สำเร็จรูป (MODULAR UNIT SYSTEM) โดยไม่ใช้วิธีการยิงลวด , MAX หรือสกรูเกลียวปล่อย

5. ส่วนหน้าบาน และหน้าลิ้นชัก ทำด้วยไม้อัด หนา 15 มม. ปิดผิวด้วยแผ่นลามิเนท ( HIGH PRESSURE LAMINATE ) หนา 0.8 มม. ได้รับมาตรฐาน มอก. 1163 – 2536 ทั้ง 2 ด้าน พร้อมแสดงเอกสารผลการทดสอบค่าการบวมน้ำที่ 74 ชั่วโมง ไม่เกิน 0.04% แสดงต่อคณะกรรมการเพื่อประกอบการพิจารณา ปิดขอบด้วย PVC ด้วยกาวกันน้ำ (HOT MELT) พร้อมทั้งลบมุมด้วยเครื่องจักรเพื่อความเรียบร้อย

6. มือจับทำด้วยอลูมิเนียมฉีดขึ้นรูป พ่นทับด้วยสีผง EPOXY ผ่านการอบด้วยความร้อน สีสามารถทนต่อการกัดกร่อนได้เป็นอย่างดี ชนิด GRIP SECTION POSTFORM EMULATION SYSTEM ขนาดหน้าตัดไม่น้อยกว่า 21 x 50 มม. ฝังอยู่ด้านบนของหน้าบานมี CHANEL CAP ขนาดไม่น้อยกว่า 21 x 43 x 80 มม. สำหรับปิด GRIP SECTION ทั้งสองด้าน ทำจากวิศวกรรมพลาสติก ABS ใส่ป้ายบอกรายการ (CARD LABEL) ลงใน LABEL CHANNEL มีแผ่นพลาสติก LABEL COVER MASK ที่ทำจากพลาสติก ACRYLIC ใสฉีดขึ้นรูปปิดครอบป้องกันการเปียกชื้นหรือเปรอะเปื้อนแผ่นป้าย

7. กุญแจล็อคเป็นชนิด MASTER KEY จำนวนเบอร์ไม่ซ้ำกัน 3000 เบอร์ โครงสร้างผลิตจากซิงค์ (ZDA3) ชุบนิเกิ้ล ไส้กุญแจสามารถถอดออกเปลี่ยนได้ ด้วยดอกกุญแจถอดไส้ (REMOVEL KEY) ในตำแหน่งเปิด มีระบบ ACTIVE PIN ป้องกันการไขแทนกันได้ ดอกกุญแจผลิตจากทองเหลืองชุบนิเกิ้ล สวมปลอกด้วยพลาสติกชนิดANTI-BACTERIAL เป็นสินค้าที่ได้รับรองมาตรฐาน ISO 9001 พร้อมแสดงเอกสารประกอบการพิจารณา

8. บานพับของตู้ใช้บานพับชนิดลูกถ้วย ขนาดมาตรฐาน 35 มม. ทำด้วยโลหะชุบนิกเกิล เป็นชนิดเปิดได้ 110 องศา แบบ SLIDE ON สามารถปรับหน้าบานได้ รอบการเปิดไม่น้อยกว่า 100,000 รอบ ผ่านการทดสอบจากหน่วยงานราชการที่เชื่อถือ เป็นผลิตภัณฑ์ที่ได้รับมาตรฐาน ISO 9001 และ ISO 14001

9. รางลิ้นชัก เป็นระบบปิดได้ด้วยตัวเอง (SELF CLOSING SYSTEM) โดยลิ้นชักจะไหลกลับเองโดยอัตโนมัติ ตัวรางลิ้นชักเป็นโลหะชุบอีพ๊อกซี่ (EPOXY COATED) ลูกล้อพลาสติก พร้อมทั้งเป็นรางระบบ STOP 2 ชั้น (DOUBLE STOP) โดยเมื่อดึงลิ้นชักออกมาจนสุดลิ้นชักจะไม่หลุดออกมา และลูกล้อทำจากพลาสติกชนิดดูดซับเสียง เมื่อเลื่อนลิ้นชักจะมีเสียงเบาและลื่น เป็นผลิตภัณฑ์ที่ได้รับมาตรฐาน ISO 9001

10. ปลั๊กไฟฟ้า 3 สาย 2 เต้าเสียบ ชนิดมีม่านนิรภัย เสียบได้ทั้งกลมและแบนในตัวเดียวกัน พร้อมสายดิน มาตรฐาน IEC STANDARD พร้อมแนบเอกสารผลการทดสอบเพื่อประกอบการพิจารณา

ศุจิรดา ช่างชัยฐิน สุดาทิพย์