16.2 พัดลม FAN DIRECT DRIVE มอเตอร์แบบอุตสาหกรรม

16.3 ตัวใบพัดทำด้วยวัสดุโพลีโพรพิลีน (POLYPROPYLENE) ชนิดทนต่อการกัดกร่อนของ กรด – ด่าง ได้เป็นอย่างดี เป็นแบบ FORWARD CURVED ผลิตโดยกรรมวิธี INJECTION MOULDING ถ่วงใบพัดด้วยระบบ DYNAMIC BALANCE

16.4 ตัวเสื้อพัดลมทำด้วยวัสดุโพลีโพรพิลีน หล่อเป็นชิ้นเดียวกัน ชนิดทนต่อการกัดกร่อนของ กรด – ด่าง ได้เป็นอย่างดี ด้านหน้าของเสื้อพัดลมสามารถถอดประกอบได้ เพื่อความสะดวกในการซ่อมบำรุงและง่ายต่อการติดตั้ง

16.5 แท่นของพัดลมสำหรับติดตั้งมอเตอร์ต้องมีที่ครอบกันน้ำทุกด้าน และยางกันสะเทือนของพัดลม

16.6 มอเตอร์ใช้แบบอุตสาหกรรม ชนิด IP 55 ขนาดไม่น้อยกว่า ½ HP 220 V. 1 Phase หรือ 380 V. 3 Phase

16.7 มีสวิทช์ ON – OFF SAFETY SWITCH ชนิด IP 65 ทำหน้าที่เปิด – ปิดมอเตอร์พัดลมชนิดกันน้ำติดตั้งบริเวณแท่นพัดลมใกล้มอเตอร์ไฟฟ้าเพื่อใช้ในการซ่อมบำรุงรักษา

สุจิรดา ช่างขวัญยืน สุวรรณี

คณะสาธารณสุขศาสตร์ มธ.ศูนย์ลำปาง

3WB32

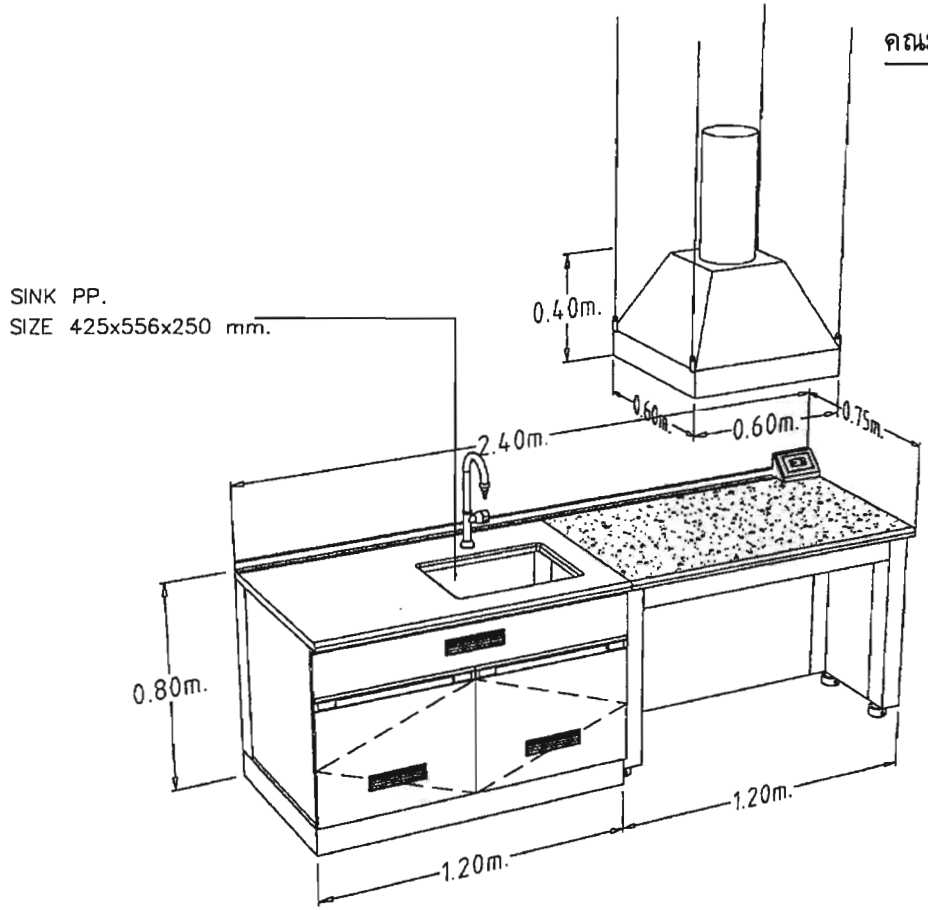

ผู้ตรวจ ช่างชัยยุทธ สุดทิ้ง

- 3WB 33 โต๊ะปฏิบัติการติดผนัง ขนาด 5.15 x 0.75 x 0.80 ม. (ยxลxส)

รายละเอียดเฟอร์นิเจอร์โต๊ะปฏิบัติการระบบ KNOCK DOWN

1. ส่วนของพื้นโต๊ะปฏิบัติการ (WORK TOP) วัสดุทำด้วย PHENOLIC RESIN ชนิด LAB GRADE ที่มีคุณสมบัติทนสารเคมี ผ่านมาตรฐาน SEFA 3-2010 และ CNS 11367:1985 ที่ PERIOD 24 HOURS พร้อมแสดงเอกสารประกอบ และ TEST REPORT ACETIC ACID 29%, NITRIC ACID 70, SULPHURIC ACID 77%, SODIUM SULFIDE, HYDROGEN PEROXIDE 30% , FORMALDEHYDE 37%, CHLOROFORM ผลิตภัณฑ์ที่ได้มีความหนาตลอดแผ่นไม่น้อยกว่า 16 มิลลิเมตร ได้รับมาตรฐาน ISO 9001 , ISO 14001 , OHSAS 18001 ส่วนใต้ WORK TOP มี WATER DROP EDGE SYSTEM ป้องกันการไหลซึมของหยดน้ำเข้าตู้

2. ส่วนของตัวตู้ เป็นตู้แบบ MODULAR ยึดประกอบด้วยอุปกรณ์ KNOCK DOWN ส่วนของตัวตู้ (CUPBOARD) ทำด้วยไม้อัด หนา 15 มม. ปิดผิวด้วยแผ่นลามิเนท (HIGH PRESSURE LAMINATE) **สีขาว** หนา 0.8 มม. ได้รับมาตรฐาน มอก. 1163 – 2536 ทั้ง 2 ด้านปิดขอบด้วย PVC หนา 2 มม. เฉพาะด้านหน้าด้วยกาวกันน้ำชนิด HOT MELT GRADE A ชั้นวางของภายในตู้สามารถปรับระดับได้ เป็นไม้อัด หนา 15 มม. ปิดผิวด้วยแผ่นลามิเนท (HIGH PRESSURE LAMINATE) **สีขาว** หนา 0.8 มม. ได้รับมาตรฐาน มอก.1163 – 2536 ทั้ง 2 ด้าน สามารถรับน้ำหนักต่อชั้นได้ไม่น้อยกว่า 30 กิโลกรัม การต่อยึดประกอบตัวตู้ด้วยอุปกรณ์ FULLY KNOCK DOWN SYSTEMS **ชนิด CAM LOCK & DOWEL** เป็นผลิตภัณฑ์จากยุโรป ฉีดขึ้นรูป ได้รับมาตรฐาน ISO 9001 พร้อมเดือยไม้ขนาดไม่น้อยกว่าเส้นผ่าศูนย์กลาง 8 มิลลิเมตร x 30 มิลลิเมตร เพื่อเสริมความแข็งแรงของตัวตู้สามารถถอดประกอบตัวตู้ทุกชิ้นส่วนใหม่ได้โดยไม่ทำให้ตัวตู้ได้รับความเสียหาย สะดวก ในการซ่อมบำรุง (กรณีต้องการเปลี่ยนแปลงหรือเคลื่อนย้าย) ประกอบเป็นตัวตู้สำเร็จรูป (MODULAR UNIT SYSTEM) โดยไม่ใช้วิธีการยิงลวด, MAX หรือสกรูเกลียวปล่อย โดยโครงสร้างจะต้องสามารถรับน้ำหนักได้ไม่น้อยกว่า 800 กิโลกรัม ต่อ1 ตารางเมตร ในเวลาทดสอบ 500 ชั่วโมง

3. ส่วนหน้าบาน และหน้าลิ้นชัก ทำด้วยไม้อัด หนา 15 มม. ปิดผิวด้วยแผ่นลามิเนท (HIGH PRESSURE LAMINATE) หนา 0.8 มม. ได้รับมาตรฐาน มอก. 1163 – 2536 ทั้ง 2 ด้าน พร้อมแสดงเอกสารผลการทดสอบค่าการบวมน้ำที่ 74 ชั่วโมง ไม่เกิน 0.04% ปิดขอบด้วย PVC ด้วยกาวกันน้ำ (HOT MELT) พร้อมทั้งลบมุมด้วยเครื่องจักรเพื่อความเรียบร้อย

4. มือจับทำด้วยอลูมิเนียมฉีดขึ้นรูป พ่นทับด้วยสีผง EPOXY ผ่านการอบด้วยความร้อน สีสามารถทนต่อการกัดกร่อนได้เป็นอย่างดี ชนิด GRIP SECTION POSTFORM EMULATION SYSTEM ขนาดหน้าตัดไม่น้อยกว่า 21 x 50 มม. ฝังอยู่ด้านบนของหน้าบานมี CHANEL CAP ขนาดไม่น้อยกว่า 21 x 43 x 80 มม.

ศุศิรดา ช่างชัยยุทธ์ ศุศิรดา

สำหรับปิด GRIP SECTION ทั้งสองด้าน ทำจากวิศวกรรมพลาสติก ABS ใส่ป้ายบอกรายการ (CARD LABEL) ลงใน LABEL CHANNEL มีแผ่นพลาสติก LABEL COVER MASK ที่ทำจากพลาสติก ACRYLIC ใสฉีดขึ้นรูป ปิดครอบป้องกันการเปียกชื้นหรือเปรอะเปื้อนแผ่นป้าย

5. กุญแจล็อคเป็นชนิด MASTER KEY จำนวนเบอร์ไม่ซ้ำกัน 3000 เบอร์ โครงสร้างผลิตจากซิงค์ (ZDA3) ชุบนิเกิ้ล ไส้กุญแจสามารถถอดออกเปลี่ยนได้ ด้วยดอกกุญแจถอดไส้ (REMOVEL KEY) ในตำแหน่งเปิด มีระบบ ACTIVE PIN ป้องกันการไขแทนกันได้ ดอกกุญแจผลิตจากทองเหลืองชุบนิเกิ้ล สวมปลอกด้วยพลาสติกชนิดANTI-BACTERIAL เป็นสินค้าที่ได้รับรองมาตรฐาน ISO 9001 พร้อมแสดงเอกสารประกอบการพิจารณา

6. ส่วนของตัวตู้ที่ติดตั้งอ่าง (UNIT SINK) ทำด้วยไม้อัดกันน้ำ หนา 15 มม. ปิดทับด้วยแผ่นลามิเนท (HIGH PRESSURE LAMINATED) **สีขาว** หนา 0.8 มม. ได้รับมาตรฐาน มอก. 1163 – 2536 ทั้ง 2 ด้าน ปิดขอบด้วย PVC ด้วยกาวกันน้ำ หน้าบานเจาะช่องระบายอากาศเพื่อป้องกันความชื้น พร้อม GRILL พลาสติก ระบายอากาศ

7. ขาตู้เป็นพลาสติกชนิด ABS (ACRYLONITRILE BUTADIENE STYRENE) สามารถปรับระดับความสูง - ต่ำ ได้ ภายนอกของขาเป็นไม้อัดหนา 10 มม. ปิดทับด้วยแผ่นลามิเนท (LAMINATED) สีดำ สูงประมาณ 10 ซม. ส่วนนี้สามารถที่จะถอดออกมาทำความสะอาดใต้พื้นตู้ได้โดยติดที่ยึดขาตู้ (CLIP LOCK) ทำด้วยเหล็กแผ่นรีดเย็น เคลือบผิวกันสนิม (ZINC PHOSPHATE COATING) หรือเป็นพลาสติก ACRYLONITRILE BUTADIENE STYRENE (ABS)

8. บานพับของตู้ใช้บานพับชนิดลูกถ้วย ขนาดมาตรฐาน 35 มม. ทำด้วยโลหะชุบนิกเกิล เป็นชนิดเปิดได้ 110 องศา แบบ SLIDE ON สามารถปรับหน้าบานได้ รอบการเปิดไม่น้อยกว่า 100,000 รอบ ผ่านการทดสอบจากหน่วยงานราชการที่เชื่อถือได้

9. รางลิ้นชัก เป็นระบบปิดได้ด้วยตัวเอง (SELF CLOSING SYSTEM) โดยลิ้นชักจะไหลกลับเองโดยอัตโนมัติ ตัวรางลิ้นชักเป็นโลหะชุบอีพ๊อกซี่ (EPOXY COATED) ลูกล้อพลาสติก พร้อมทั้งเป็นรางระบบ STOP 2 ชั้น (DOUBLE STOP) โดยเมื่อดึงลิ้นชักออกมาจนสุดลิ้นชักจะไม่หลุดออกมา พร้อมแนบเอกสารแสดงผลการทดสอบรอบการเปิดของรางลิ้นชักไม่น้อยกว่า 100,000 รอบการเปิด และลูกล้อทำจากพลาสติกชนิดดูดซับเสียง เมื่อเลื่อนลิ้นชักจะมีเสียงเบาและลื่น เป็นผลิตภัณฑ์ที่ได้รับมาตรฐาน ISO 9001

10. ปลั๊กไฟฟ้า 3 สาย 2 เต้าเสียบ ชนิดมีม่านนิรภัย เสียบได้ทั้งกลมและแบนในตัวเดียวกัน พร้อมสายดินมาตรฐาน IEC STANDARD พร้อมแนบเอกสารผลการทดสอบเพื่อประกอบการพิจารณา โดยปลั๊กไฟถูกติดตั้งภายในกล่อง POLYPROPYLENE (PP) ฉีดขึ้นรูป ขนาด 90 x 160 x 90 มม. (ก x ย x ส) เพื่อความสะดวกในการใช้งาน สามารถทนต่อกรด – ด่าง ได้ดี

ศุภิรดา ช่างขวัญฮ่า ศุภกิจ

11. ด้านบนของ WORK TOP มีบัวกันน้ำ (WALL SEALING) ติดอยู่ระหว่างด้านบนของ WORK TOP กับผนังห้องเพื่อกัน ฝุ่นและกันน้ำที่จะไหลย้อนไปด้านหลังตัวตู้

12. อ่างน้ำทำจากวัสดุ POLYPROPYLENE พร้อมแสดงเอกสารประกอบข้อมูลทางเทคนิคจากการขึ้นรูปเปิดโมลด์เดียวกัน พร้อมแสดงแคตตาล็อคประกอบข้อมูล ขนาดไม่น้อยกว่า 420 x 840 x 300 มม. ความหนาไม่น้อยกว่า 8 มม. สามารถทนต่อการกัดกร่อนได้เป็นอย่างดี พร้อมสะดืออ่างในตัว โดยมีผลการทดสอบค่าการทนสารเคมีไม่น้อยกว่า 60 ชนิด ตามมาตรฐาน ASTM หรือ BS EN STANDARD จากหน่วยงานราชการ ที่เชื่อถือได้ ที่หลุมอ่างมีร่องน้ำช่วยในการระบายน้ำไม่ให้เกิดน้ำขังภายในอ่าง และมีระบบป้องกันน้ำล้น (OVER FLOW) เป็นเนื้อเดียวกันกับอ่างจากการเปิดโมลด์อยู่ภายนอกตอนหลังของอ่างน้ำภายในอ่างมีชุดฝาดึงเปิด – ปิดกักขังน้ำหรือปล่อยน้ำ ขนาดเส้นผ่าศูนย์กลาง 110 มม. มีโซ่คล้องฝาปิดกับตัวก๊อกน้ำทำด้วย POLYPROPYLENE อีกทั้งบริเวณก้นอ่างมีลักษณะรูปถ้วยขนาด 70 มม. ลึก 32 มม. เพื่อดักตะกอนต่างๆ ก่อนการไหลสู่ระบาย และมีชุดดักตะกอนอีกหนึ่งชิ้นสามารถถอดออก นำตะกอนและสิ่งอุดตันต่างๆ ออกได้ง่ายจากด้านในอ่าง

13. ที่ดักกลิ่น (BOTTLE TRAP) ทำด้วยวัสดุ POLYPROPYLENE จากการผลิต INJECTION MOLDED ส่วนล่างของที่ดักกลิ่นเป็นสีขาวขุ่นโปร่งแสงสามารถมองเห็นตะกอนสารเคมีได้ เพื่อง่ายต่อการซ่อมบำรุง การเชื่อมต่ออุปกรณ์ต้องเป็นระบบ MECHANICAL JOINT SYSTEM สามารถถอดซ่อมบำรุงหรือประกอบได้ ทุกแห่ง โดยไม่มีการต่อเชื่อมด้วยความร้อน เป็นผลิตภัณฑ์ที่ได้รับมาตรฐาน ISO 9001

14. ก๊อกน้ำ 1 ทางตั้งพื้น ตัวก๊อกทำด้วยทองเหลืองพ่นสีอีพ๊อกซี มีมาตรฐาน ACID RESISTANT ISO 228/1 , HANDLES EN B792 , NOZZLE COMPLIANCE DIN 12898 เป็นก๊อกที่ใช้เฉพาะห้องแลป ทนต่อการกัดกร่อนของสารเคมีปลายก๊อกเรียวสามารถสวมต่อกับท่อยางหรือพลาสติก สามารถทนแรงดันได้ไม่น้อยกว่า 147 PSI เป็นผลิตภัณฑ์จากต่างประเทศ ได้รับมาตรฐาน ISO 9001 15. ผู้เสนอราคาต้องเป็นผู้ออกแบบผลิต และติดตั้งที่ได้รับการรับรองมาตรฐาน ISO 9001 , ISO 14001 , OHSAS 18001 , TIS 18001 หรือ ISO 45001

ศุศิรดา ช่างขวัญยืน ศุศิรดา

คณะสาธารณสุขศาสตร์ มธ.ศูนย์ลำปาง

3WB33

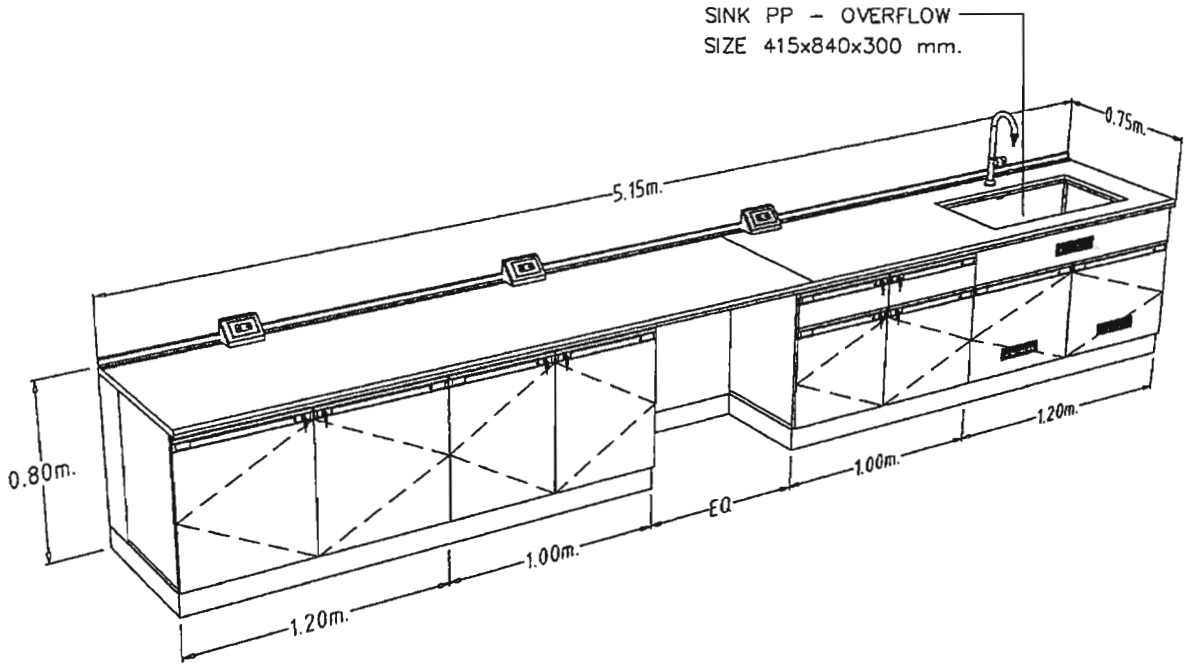

- **3WB 13 โต๊ะปฏิบัติการติดผนัง ขนาด 4.60 x 0.75 x 0.80 ม. (ยxลxส)**

รายละเอียดเฟอร์นิเจอร์โต๊ะปฏิบัติการระบบ KNOCK DOWN

1. ส่วนของพื้นโต๊ะปฏิบัติการ (WORK TOP) วัสดุทำด้วย PHENOLIC RESIN ชนิดLAB GRADE ที่มีคุณสมบัติทนสารเคมี ผ่านมาตรฐาน SEFA 3-2010 และCNS 11367:1985 ที่PERIOD 24HOURS พร้อมแสดงเอกสารประกอบ และ TEST REPORT ACETIC ACID 29% , NITRIC ACID 70%, SULPHURIC ACID 77% , SODIUM SULFIDE , HYDROGEN PEROXIDE 30% , FORMALDEHYDE 37%, CHLOROFORM ผลิตภัณฑ์ที่ได้มีความหนาตลอดแผ่นไม่น้อยกว่า 16 มิลลิเมตร ได้รับมาตรฐาน ISO 9001, ISO 1400 , OHSAS 18001 ส่วนใต้ WORK TOP มี WATER DROP EDGE SYSTEM ป้องกันการไหลซึมของหยดน้ำเข้าตู้

2. ส่วนของตัวตู้ เป็นตู้แบบ MODULAR ยึดประกอบด้วยอุปกรณ์ KNOCK DOWN ส่วนของตัวตู้ (CUPBOARD) ทำด้วยไม้อัด หนา15 มม.ปิดผิวด้วยแผ่นลามิเนท (HIGH PRESSURE LAMINATE) สีขาว หนา 0.8 มม. ได้รับมาตรฐาน มอก. 1163 – 2536 ทั้ง 2 ด้าน ปิดขอบด้วยPVC หนา 2 มม.เฉพาะด้านหน้า ด้วยกาวกันน้ำชนิด HOT MELT GRADE A ชั้นวางของภายในตู้สามารถปรับระดับได้ เป็นไม้อัด หนา 15 มม. ปิดผิวด้วยแผ่นลามิเนท (HIGH PRESSURE LAMINATE) สีขาว หนา 0.8 มม. ได้รับมาตรฐาน มอก. 1163 – 2536 ทั้ง 2 ด้าน สามารถรับน้ำหนักต่อชั้นได้ไม่น้อยกว่า 30 กิโลกรัม การต่อยึดประกอบตัวตู้ด้วยอุปกรณ์ FULLY KNOCK DOWN SYSTEMS ชนิด CAM LOCK & DOWEL เป็นผลิตภัณฑ์จากยุโรป ฉีดขึ้นรูป ได้รับมาตรฐาน ISO 9001 พร้อมเดือยไม้ขนาดไม่น้อยกว่าเส้นผ่าศูนย์กลาง 8 มิลลิเมตร x 30 มิลลิเมตร เพื่อเสริมความแข็งแรงของตัวตู้สามารถถอดประกอบตัวตู้ทุกชิ้นส่วนใหม่ได้โดยไม่ทำให้ตัวตู้ได้รับความเสียหาย สะดวกในการซ่อมบำรุง (กรณีต้องการเปลี่ยนแปลงหรือเคลื่อนย้าย) ประกอบเป็นตัวตู้สำเร็จรูป (MODULAR UNIT SYSTEM) โดยไม่ใช้วิธีการยิงลวด , MAX หรือสกรูเกลียวปล่อย โดยโครงสร้างจะต้องสามารถรับน้ำหนักได้ไม่น้อยกว่า 800 กิโลกรัม ต่อ 1 ตารางเมตร ในเวลาทดสอบ 500 ชั่วโมง

3. ส่วนหน้าบาน และหน้าลิ้นชัก ทำด้วยไม้อัด หนา 15 มม.ปิดผิวด้วยแผ่นลามิเนท (HIGH PRESSURE LAMINATE) หนา 0.8 มม. ได้รับมาตรฐาน มอก. 1163 – 2536 ทั้ง 2 ด้าน พร้อมแสดงเอกสารผลการทดสอบค่าการบวมน้ำที่ 74 ชั่วโมง ไม่เกิน 0.04% ปิดขอบด้วย PVC ด้วยกาวกันน้ำ (HOT MELT) พร้อมทั้งลบมุมด้วยเครื่องจักรเพื่อความเรียบร้อย

4. มือจับทำด้วยอลูมิเนียมฉีดขึ้นรูป พ่นทับด้วยสีผง EPOXY ผ่านการอบด้วยความร้อน สีสามารถทนต่อการกัดกร่อนได้เป็นอย่างดี ชนิด GRIP SECTION POSTFORM EMULATION SYSTEM ขนาดหน้าตัด

ยุจิรอา ช้างขจัดยืน สุรทิน

ไม่น้อยกว่า 21 x 50 มม. ฝังอยู่ด้านบนของหน้าบานมี CHANEL CAP ขนาดไม่น้อยกว่า 21 x 43 x 80 มม. สำหรับปิด GRIP SECTION ทั้งสองด้าน ทำจากวิศวกรรมพลาสติก ABS ใส่ป้ายบอกรายการ (CARD LABEL) ลงใน LABEL CHANNEL มีแผ่นพลาสติก LABEL COVER MASK ที่ทำจากพลาสติก ACRYLIC ใสฉีดขึ้นรูป ปิดครอบป้องกันการเปียกชื้นหรือเปรอะเปื้อนแผ่นป้าย

5. กุญแจล็อคเป็นชนิด MASTER KEY จำนวนเบอร์ไม่ซ้ำกัน 3000 เบอร์ โครงสร้างผลิตจากซิงค์ (ZDA3) ชุบนิเกิ้ล ไส้กุญแจสามารถถอดออกเปลี่ยนได้ ด้วยดอกกุญแจถอดไส้ (REMOVEL KEY) ในตำแหน่งเปิด มีระบบ ACTIVE PIN ป้องกันการไขแทนกันได้ ดอกกุญแจผลิตจากทองเหลืองชุบนิเกิ้ล สวมปลอกด้วยพลาสติกชนิดANTI-BACTERIAL เป็นสินค้าที่ได้รับรองมาตรฐาน ISO 9001 พร้อมแสดงเอกสารประกอบการพิจารณา

6. ส่วนของตัวตู้ที่ติดตั้งอ่าง (UNIT SINK) ทำด้วยไม้อัดกันน้ำ หนา 15 มม. ปิดทับด้วยแผ่นลามิเนท (HIGH PRESSURE LAMINATED) สีขาว หนา 0.8 มม. ได้รับมาตรฐาน มอก. 1163 – 2536 ทั้ง 2 ด้าน ปิดขอบด้วย PVC ด้วยกาวกันน้ำ หน้าบานเจาะช่องระบายอากาศเพื่อป้องกันความชื้น พร้อม GRILL พลาสติกระบายอากาศ

7. ขาตู้เป็นพลาสติกชนิด ABS (ACRYLONITRILE BUTADIENE STYRENE) สามารถปรับระดับความสูง - ต่ำ ได้ ภายนอกของขาเป็นไม้อัดหนา 10 มม. ปิดทับด้วยแผ่นลามิเนท (LAMINATED) สีดำ สูงประมาณ 10 ซม. ส่วนนี้สามารถที่จะถอดออกมาทำความสะอาดใต้พื้นตู้ได้โดยติดที่ยึดขาตู้ (CLIP LOCK) ทำด้วยเหล็กแผ่นรีดเย็น เคลือบผิวกันสนิม (ZINC PHOSPHATE COATING) หรือเป็นพลาสติก ACRYLONITRILE BUTADIENE STYRENE (ABS)

8. บานพับของตู้ใช้บานพับชนิดลูกถ้วย ขนาดมาตรฐาน 35 มม. ทำด้วยโลหะชุบนิกเกิล เป็นชนิดเปิดได้ 110 องศา แบบ SLIDE ON สามารถปรับหน้าบานได้

9. รางลิ้นชัก เป็นระบบปิดได้ด้วยตัวเอง (SELF CLOSING SYSTEM) โดยลิ้นชักจะไหลกลับเองโดยอัตโนมัติ ตัวรางลิ้นชักเป็นโลหะชุบอีพ๊อกซี่ (EPOXY COATED) ลูกล้อพลาสติก พร้อมทั้งเป็นรางระบบ STOP 2 ชั้น (DOUBLE STOP) โดยเมื่อดึงลิ้นชักออกมาจนสุดลิ้นชักจะไม่หลุดออกมา และลูกล้อทำจากพลาสติกชนิดดูดซับเสียง เมื่อเลื่อนลิ้นชักจะมีเสียงเบาและลื่น เป็นผลิตภัณฑ์ที่ได้รับมาตรฐาน ISO 9001

10. ปลั๊กไฟฟ้า 3 สาย 2 เต้าเสียบ ชนิดมีม่านนิรภัย เสียบได้ทั้งกลมและแบนในตัวเดียวกัน พร้อมสายดิน มาตรฐาน IEC STANDARD พร้อมแนบเอกสารผลการทดสอบเพื่อประกอบการพิจารณา โดยปลั๊กไฟถูกติดตั้งภายในกล่อง POLYPROPYLENE (PP) ฉีดขึ้นรูป ขนาด 90 x 160 x 90 มม. (ก x ย x ส) เพื่อความสะดวกในการใช้งาน สามารถทนต่อกรด – ด่าง ได้ดี พร้อมนำตัวอย่างกล่องไฟตามคุณลักษณะที่กำหนด

ชุติรดา ช่างขวัญยืน สุภาพันธ์

11. ด้านบนของ WORK TOP มีบัวกันน้ำ (WALL SEALING) ติดอยู่ระหว่างด้านบนของ WORK TOP กับผนังห้องเพื่อกัน ฝุ่นและกันน้ำที่จะไหลย้อนไปด้านหลังตัวตู้

12. อ่างน้ำเป็น POLYPROPYLENE ขนาด 556 x 425 x 250 มม. สามารถทนต่อการกัดกร่อนได้เป็นอย่างดี

13. สะดืออ่าง (WASTES) และที่ดักกลิ่น (BOTTLE TRAP) ทำด้วยวัสดุ POLYPROPYLENE จากการผลิต INJECTION MOLDED ส่วนล่างของที่ดักกลิ่นเป็นสีขาวขุ่นโปร่งแสงสามารถมองเห็นตะกอนสารเคมีได้เพื่อง่ายต่อการซ่อมบำรุง การเชื่อมต่ออุปกรณ์ต้องเป็นระบบ MECHANICAL JOINT SYSTEM สามารถถอดซ่อมบำรุง หรือประกอบได้ทุกแห่ง โดยไม่มีการต่อเชื่อมด้วยความร้อน เป็นผลิตภัณฑ์ที่ได้รับมาตรฐาน ISO 9001

14. ก๊อกน้ำ 1 ทางตั้งพื้น ตัวก๊อกทำด้วยทองเหลืองพ่นสีอีพ๊อกซี มีมาตรฐาน ACID RESISTANT ISO 228/1 , HANDLES EN B792 , NOZZLE COMPLIANCE DIN 12898 เป็นก๊อกที่ใช้เฉพาะห้องแลป ทนต่อการกัดกร่อนของสารเคมีปลายก๊อกเรียวสามารถสวมต่อกับท่อยางหรือพลาสติก สามารถทนแรงดันได้ไม่น้อยกว่า 147 PSI เป็นผลิตภัณฑ์จากต่างประเทศ ได้รับมาตรฐาน ISO 9001

15. โต๊ะวางเครื่องชั่งประกอบโต๊ะปฏิบัติการ

15.1 โครงสร้างทำด้วยเหล็กชุบซิงค์ฟอสเฟต หนา 1 มม. ชนิด KNOCK DOWN พ่นสีผง อีพ๊อกซี่ ชิ้นงานเหล็กต้องมีการทดสอบการกระแทกของสีเมื่อพ่นลงแผ่น ตามมาตรฐาน JISK 5400 น้ำหนักการกระแทกต้องไม่ต่ำกว่า 800 กรัม และต้องมีการทดสอบการทนความชื้นของสีเมื่อพ่นลงแผ่นเหล็ก ตามมาตรฐาน ASTM D 2247 ระยะเวลาทดสอบต้องไม่น้อยกว่า 400 ชั่วโมง สามารถทนกรดได้ดี สามารถใส่ตัวถ่วงน้ำหนักได้ภายในเพื่อเพิ่มน้ำหนักให้ความมั่นคงแก่โต๊ะ

15.2 พื้นโต๊ะ (WORK TOP) ทำด้วยวัสดุชนิดเดียวกันกับ WORK TOP โต๊ะปฏิบัติการ

15.3 ที่วางเครื่องชั่งทำด้วยหินแกรนิต หนา 18 มม. ขนาด 300 x 400 มม. โดยมียางรองรับ (VIBRATION RUBBER) เพื่อป้องกันการสั่นสะเทือนของเครื่องชั่ง

ศุศิรดา ช่างวัฒนา สุวรรณ

คณะสาธารณสุขศาสตร์ มธ.ศูนย์ลำปาง

3WB13

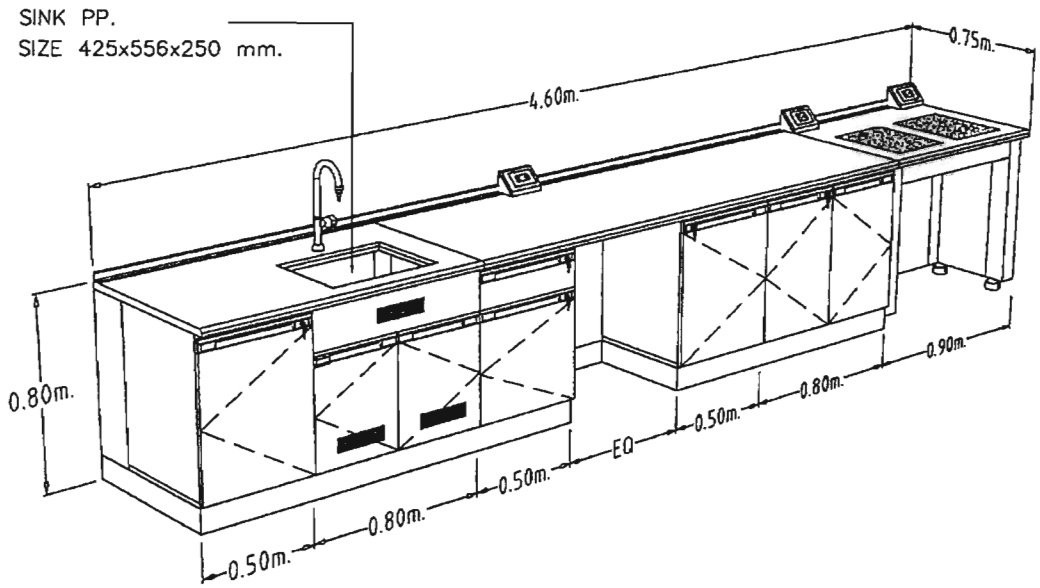

ชื่อผู้ตรวจรับงาน

ชื่อผู้ตรวจ

- **3WB 6 โต๊ะปฏิบัติการติดผนัง ขนาด 9.25 x 0.75 x 0.80 ม**

รายละเอียดเฟอร์นิเจอร์โต๊ะปฏิบัติการระบบ KNOCK DOWN.

1. ส่วนของพื้นโต๊ะปฏิบัติการ (WORK TOP) วัสดุทำด้วย PHENOLIC RESIN ชนิด LAB GRADE ที่มีคุณสมบัติทนสารเคมี ผ่านมาตรฐาน SEFA 3-2010 และ CNS 11367:1985 ที่ PERIOD 24 HOURS พร้อมแสดงเอกสารประกอบ และ TEST REPORT ACETIC ACID 29%, NITRIC ACID 70%, SULPHURIC ACID 77 , SODIUM SULFIDE, HYDROGEN PEROXIDE 30% , FORMALDEHYDE 37% , CHLOROFORM ผลิตภัณฑ์ที่ได้มีความหนาตลอดแผ่นไม่น้อยกว่า 16 มิลลิเมตร ได้รับมาตรฐาน ISO 9001, ISO 14001, OHSAS 18001 ส่วนใต้ WORK TOP มี WATER DROP EDGE SYSTEM ป้องกันการไหลซึมของหยดน้ำเข้าตู้

2. ส่วนของตัวตู้ เป็นตู้แบบ MODULAR ยึดประกอบด้วยอุปกรณ์ KNOCK DOWN ส่วนของตัวตู้ (CUPBOARD) ทำด้วยไม้อัด หนา 15 มม. ปิดผิวด้วยแผ่นลามิเนท (HIGH PRESSURE LAMINATE) สีขาว หนา 0.8 มม. ได้รับมาตรฐาน มอก. 1163 – 2536 ทั้ง 2 ด้าน ปิดขอบด้วย PVC หนา 2 มม. เฉพาะด้านหน้า ด้วยกาวกันน้ำชนิด HOT MELT GRADE A ชั้นวางของภายในตู้สามารถปรับระดับได้ เป็นไม้อัด หนา 15 มม. ปิดผิวด้วยแผ่นลามิเนท (HIGH PRESSURE LAMINATE) สีขาว หนา 0.8 มม. ได้รับมาตรฐาน มอก. 1163 – 2536 ทั้ง 2 ด้าน สามารถรับน้ำหนักต่อชั้นได้ไม่น้อยกว่า 30 กิโลกรัม การต่อยึดประกอบตัวตู้ด้วยอุปกรณ์ FULLY KNOCK DOWN SYSTEMS ชนิด CAM LOCK & DOWEL เป็นผลิตภัณฑ์จากยุโรป ฉีดขึ้นรูป ได้รับมาตรฐาน ISO 9001 พร้อมเดือยไม้ขนาดไม่น้อยกว่าเส้นผ่าศูนย์กลาง 8 มิลลิเมตร x 30 มิลลิเมตร เพื่อเสริม ความแข็งแรงของตัวตู้สามารถถอดประกอบตัวตู้ทุกชิ้นส่วนใหม่ได้โดยไม่ทำให้ตัวตู้ได้รับความเสียหาย สะดวก ในการซ่อมบำรุง (กรณีต้องการเปลี่ยนแปลงหรือเคลื่อนย้าย) ประกอบเป็นตัวตู้สำเร็จรูป (MODULAR UNIT SYSTEM) โดยไม่ใช้วิธีการยิงลวด , MAX หรือสกรูเกลียวปล่อย โดยโครงสร้างจะต้องสามารถรับน้ำหนักได้ ไม่น้อยกว่า 800 กิโลกรัม ต่อ 1 ตารางเมตร ในเวลาทดสอบ 500 ชั่วโมง

3. ส่วนหน้าบาน และหน้าลิ้นชัก ทำด้วยไม้อัด หนา 15 มม. ปิดผิวด้วยแผ่นลามิเนท (HIGH PRESSURE LAMINATE) หนา 0.8 มม. ได้รับมาตรฐาน มอก. 1163 – 2536 ทั้ง 2 ด้าน พร้อมแสดงเอกสารผลการทดสอบค่าการบวมน้ำที่ 74 ชั่วโมง ไม่เกิน 0.04% ปิดขอบด้วย PVC ด้วยกาวกันน้ำ (HOT MELT) พร้อมทั้งลบมุมด้วยเครื่องจักรเพื่อความเรียบร้อย

ฐิติรอา ช่างชวัญยืน สอาทนี

4. มือจับทำด้วยอลูมิเนียมฉีดขึ้นรูป พ่นทับด้วยสีผง EPOXY ผ่านการอบด้วยความร้อน สีสามารถทนต่อการกัดกร่อนได้เป็นอย่างดี ชนิด GRIP SECTION POSTFORM EMULATION SYSTEM ขนาดหน้าตัดไม่น้อยกว่า 21 x 50 มม. ฝังอยู่ด้านบนของหน้าบานมี CHANEL CAP ขนาดไม่น้อยกว่า 21 x 43 x 80 มม. สำหรับปิด GRIP SECTION ทั้งสองด้าน ทำจากวิศวกรรมพลาสติก ABS ใส่ป้ายบอกรายการ (CARD LABEL) ลงใน LABEL CHANNEL มีแผ่นพลาสติก LABEL COVER MASK ที่ทำจากพลาสติก ACRYLIC ใสฉีดขึ้นรูปปิดครอบป้องกันการเปียกชื้นหรือเปรอะเปื้อนแผ่นป้าย

5. กุญแจล็อคเป็นชนิด MASTER KEY จำนวนเบอร์ไม่ซ้ำกัน 3000 เบอร์ โครงสร้างผลิตจากซิงค์ (ZDA3) ชุบนิเกิ้ล ไส้กุญแจสามารถถอดออกเปลี่ยนได้ ด้วยดอกกุญแจถอดไส้ (REMOVEL KEY) ในตำแหน่งเปิด มีระบบ ACTIVE PIN ป้องกันการไขแทนกันได้ ดอกกุญแจผลิตจากทองเหลืองชุบนิเกิ้ล สวมปลอกด้วยพลาสติกชนิด ANTI-BACTERIAL เป็นสินค้าที่ได้รับรองมาตรฐาน ISO 9001

6. ส่วนของตัวตู้ที่ติดตั้งอ่าง (UNIT SINK) ทำด้วยไม้อัดกันน้ำ หนา 15 มม. ปิดทับด้วยแผ่นลามิเนท (HIGH PRESSURE LAMINATED) สีขาว หนา 0.8 มม. ได้รับมาตรฐาน มอก. 1163 – 2536 ทั้ง 2 ด้าน ปิดขอบด้วย PVC ด้วยกาวกันน้ำ หน้าบานเจาะช่องระบายอากาศเพื่อป้องกันความชื้น พร้อม GRILL พลาสติกระบายอากาศ

7. ขาตู้เป็นพลาสติกชนิด ABS (ACRYLONITRILE BUTADIENE STYRENE) สามารถปรับระดับความสูง - ต่ำ ได้ ภายนอกของขาเป็นไม้อัดหนา 10 มม. ปิดทับด้วยแผ่นลามิเนท (LAMINATED) สีดำ สูงประมาณ 10 ซม. ส่วนนี้สามารถที่จะถอดออกมาทำความสะอาดใต้พื้นตู้ได้โดยติดที่ยึดขาตู้ (CLIP LOCK) ทำด้วยเหล็กแผ่นรีดเย็น เคลือบผิวกันสนิม (ZINC PHOSPHATE COATING) หรือเป็นพลาสติก ACRYLONITRILE BUTADIENE STYRENE (ABS)

8. บานพับของตู้ใช้บานพับชนิดลูกถ้วย ขนาดมาตรฐาน 35 มม. ทำด้วยโลหะชุบนิกเกิล เป็นชนิดเปิดได้ 110 องศา แบบ SLIDE ON สามารถปรับหน้าบานได้

9. รางลิ้นชัก เป็นระบบปิดได้ด้วยตัวเอง (SELF CLOSING SYSTEM) โดยลิ้นชักจะไหลกลับเองโดยอัตโนมัติ ตัวรางลิ้นชักเป็นโลหะชุบอีพ๊อกซี่ (EPOXY COATED) ลูกล้อพลาสติก พร้อมทั้งเป็นรางระบบ STOP 2 ชั้น (DOUBLE STOP) โดยเมื่อดึงลิ้นชักออกมาจนสุดลิ้นชักจะไม่หลุดออกมา และลูกล้อทำจากพลาสติกชนิดดูดซับเสียง เมื่อเลื่อนลิ้นชักจะมีเสียงเบาและลื่น เป็นผลิตภัณฑ์ที่ได้รับมาตรฐาน ISO 9001

ศุลีรอา ช่างขวัญยืน สอาดวิน

10. ปลั๊กไฟฟ้า 3 สาย 2 เต้าเสียบ ชนิดมีม่านนิรภัย เสียบได้ทั้งกลมและแบนในตัวเดียวกัน พร้อมสายดิน มาตรฐาน IEC STANDARD พร้อมแนบเอกสารผลการทดสอบเพื่อประกอบการพิจารณา โดยปลั๊กไฟถูกติดตั้งภายในกล่อง POLYPROPYLENE (PP) ฉีดขึ้นรูป ขนาด 90 x 160 x 90 มม. (ก x ย x ส) เพื่อความสะดวก ในการใช้งาน สามารถทนต่อกรด – ด่าง ได้ดี

11. ด้านบนของ WORK TOP มีบัวกันน้ำ (WALL SEALING) ติดอยู่ระหว่างด้านบนของ WORK TOP กับผนังห้องเพื่อกัน ฝุ่นและกันน้ำที่จะไหลย้อนไปด้านหลังตัวตู้

12. อ่างน้ำทำจากวัสดุ POLYPROPYLENE พร้อมแสดงเอกสารประกอบข้อมูลทางเทคนิค จากการขึ้นรูปเปิดโมลด์เดียวกัน พร้อมแสดงแคตตาล็อคประกอบข้อมูล ขนาดไม่น้อยกว่า 420 x 840 x 300 มม. ความหนาไม่น้อยกว่า 8 มม. สามารถทนต่อการกัดกร่อนได้เป็นอย่างดี พร้อมสะดืออ่างในตัว โดยมีผลการทดสอบค่าการทนสารเคมีไม่น้อยกว่า 60 ชนิด ตามมาตรฐาน ASTM หรือ BS EN STANDARD จากหน่วยงานราชการ ที่เชื่อถือได้ ที่หลุมอ่างมีร่องน้ำช่วยในการระบายน้ำไม่ให้เกิดน้ำขังภายในอ่าง และมีระบบป้องกันน้ำล้น (OVER FLOW) เป็นเนื้อเดียวกันกับอ่างจากการเปิดโมลด์อยู่ภายนอกตอนหลังของอ่างน้ำภายในอ่างมีชุดฝาดึงเปิด – ปิด กักขังน้ำหรือปล่อยน้ำ ขนาดเส้นผ่าศูนย์กลาง 110 มม. มีโซ่คล้องฝาปิดกับตัวก๊อกน้ำทำด้วย POLYPROPYLENE อีกทั้งบริเวณก้นอ่างมีลักษณะรูปถ้วยขนาด 70 มม. ลึก 32 มม. เพื่อดักตะกอนต่างๆ ก่อนการไหลสู่ระบาย และมีชุดดักตะกอนอีกหนึ่งชิ้นสามารถถอดออก นำตะกอนและสิ่งอุดตันต่างๆ ออกได้ง่ายจากด้านในอ่าง

13. สะดืออ่าง (WASTES) และที่ดักกลิ่น (BOTTLE TRAP) ทำด้วยวัสดุ POLYPROPYLENE จากการผลิต INJECTION MOLDED ส่วนล่างของที่ดักกลิ่นเป็นสีขาวขุ่นโปร่งแสงสามารถมองเห็นตะกอนสารเคมีได้ เพื่อง่ายต่อการซ่อมบำรุง การเชื่อมต่ออุปกรณ์ต้องเป็นระบบ MECHANICAL JOINT SYSTEM สามารถถอดซ่อมบำรุง หรือประกอบได้ทุกแห่ง โดยไม่มีการต่อเชื่อมด้วยความร้อน เป็นผลิตภัณฑ์ที่ได้รับมาตรฐาน ISO 9001

14. ก๊อกน้ำ 1 ทางตั้งพื้น ตัวก๊อกทำด้วยทองเหลืองพ่นสีอีพ๊อกซี มีมาตรฐาน ACID RESISTANT ISO 228/1 , HANDLES EN B792 , NOZZLE COMPLIANCE DIN 12898 เป็นก๊อกที่ใช้เฉพาะห้องแลป ทนต่อการกัดกร่อนของสารเคมีปลายก๊อกเรียวสามารถสวมต่อกับท่อยางหรือพลาสติก สามารถทนแรงดันได้ไม่น้อยกว่า147 PSI เป็นผลิตภัณฑ์จากต่างประเทศ ได้รับมาตรฐาน ISO 9001

ชุติรสา ช่างวัฒนา สุดาวรรณ

คณะสาธารณสุขศาสตร์ มธ.ศูนย์ลำปาง

3WB6

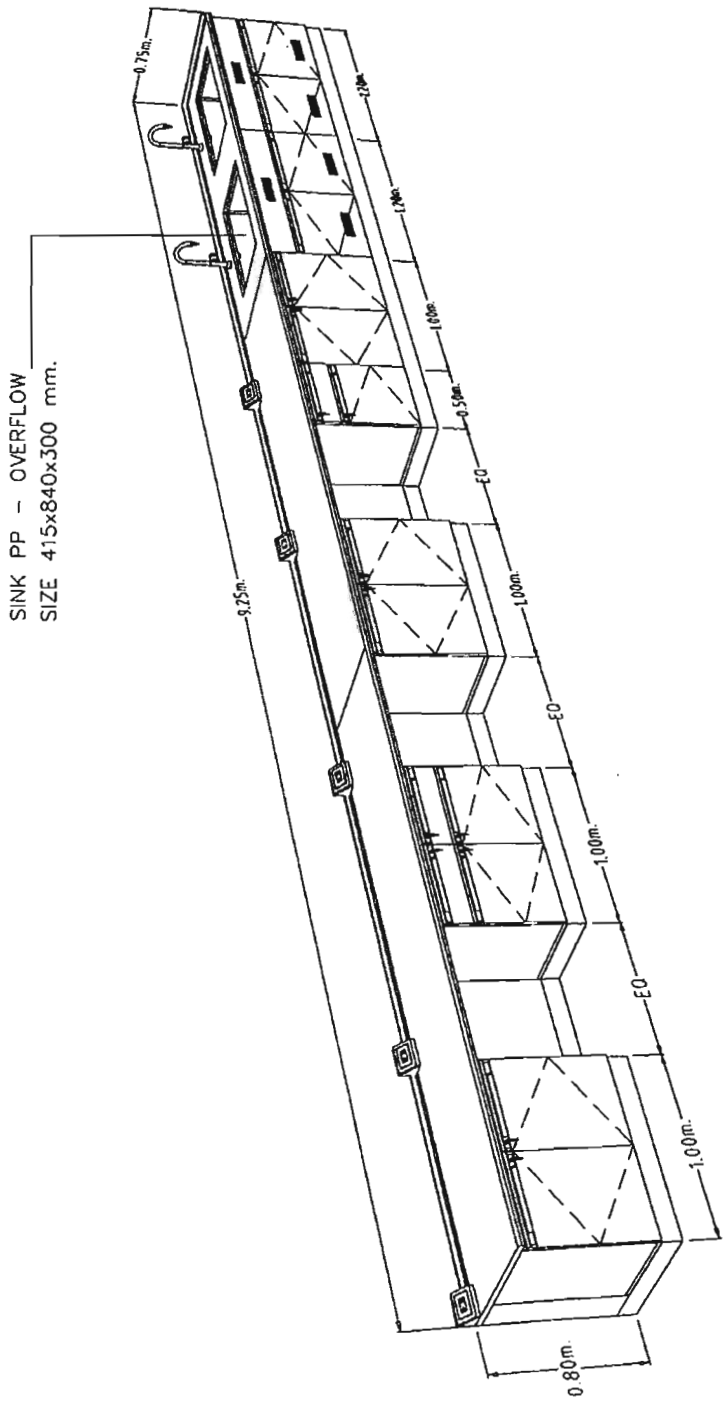

รู้ดีรอด ช้างชัยยุทธ สุวาวิน

- **3WB 4 โต๊ะปฏิบัติการติดผนัง ขนาด 3.00 x 0.75 x 0.80 ม. (ยxลxส)**

รายละเอียดเฟอร์นิเจอร์โต๊ะปฏิบัติการระบบ KNOCK DOWN

<u>ออกแบบ ผลิต และติดตั้งด้วยระบบ FULLY KNOCK DOWN SYSTEM 100% ตามมาตรฐานสากล สำหรับห้องปฏิบัติการที่ขอการรับรองมาตรฐาน ISO 17025 และที่ได้รับการรับรองมาตรฐานแล้ว</u>

1. ส่วนของพื้นโต๊ะปฏิบัติการ (WORK TOP) วัสดุทำด้วย PHENOLIC RESIN ชนิด LAB GRADE ที่มีคุณสมบัติทนสารเคมี ผ่านมาตรฐาน SEFA 3-2010 และ CNS 11367:1985 ที่ PERIOD 24 HOURS พร้อมแสดงเอกสารประกอบ และ TEST REPORT ACETIC ACID 29% , NITRIC ACID 70% , SULPHURIC ACID 77% , SODIUM SULFIDE , HYDROGEN PEROXIDE 30% , FORMALDEHYDE 37% , CHLOROFORM ผลิตภัณฑ์ที่ได้มีความหนาตลอดแผ่นไม่น้อยกว่า 16 มิลลิเมตร ได้รับมาตรฐาน ISO 9001 , ISO 14001 , OHSAS 18001 ส่วนใต้ WORK TOP มี WATER DROP EDGE SYSTEM ป้องกันการไหลซึมของหยดน้ำเข้าตู้

2. ส่วนของตัวตู้ เป็นตู้แบบ MODULAR ยึดประกอบด้วยอุปกรณ์ KNOCK DOWN ส่วนของตัวตู้ (CUPBOARD) ทำด้วยไม้อัด หนา 15 มม. ปิดผิวด้วยแผ่นลามิเนท (HIGH PRESSURE LAMINATE) **สีขาว** หนา 0.8 มม. ได้รับมาตรฐาน มอก. 1163 – 2536 ทั้ง 2 ด้าน ปิดขอบด้วย PVC หนา 2 มม. เฉพาะด้านหน้า ด้วยกาวกันน้ำชนิด HOT MELT GRADE A ชั้นวางของภายในตู้สามารถปรับระดับได้ เป็นไม้อัด หนา 15 มม. ปิดผิวด้วยแผ่นลามิเนท (HIGH PRESSURE LAMINATE) **สีขาว** หนา 0.8 มม. ได้รับมาตรฐาน มอก. 1163 – 2536 ทั้ง 2 ด้าน สามารถรับน้ำหนักต่อชั้นได้ไม่น้อยกว่า 30 กิโลกรัม การต่อยึดประกอบตัวตู้ด้วยอุปกรณ์ FULLY KNOCK DOWN SYSTEMS **ชนิด CAM LOCK & DOWEL** เป็นผลิตภัณฑ์จากยุโรป ฉีดขึ้นรูป ได้รับมาตรฐาน ISO 9001 พร้อมเดือยไม้ขนาดไม่น้อยกว่าเส้นผ่าศูนย์กลาง 8 มิลลิเมตร x 30 มิลลิเมตร เพื่อเสริมความแข็งแรงของตัวตู้สามารถถอดประกอบตัวตู้ทุกชิ้นส่วนใหม่ได้โดยไม่ทำให้ตัวตู้ได้รับความเสียหาย สะดวกในการซ่อมบำรุง (กรณีต้องการเปลี่ยนแปลงหรือเคลื่อนย้าย) ประกอบเป็นตัวตู้สำเร็จรูป (MODULAR UNIT SYSTEM) โดยไม่ใช้วิธีการยิงลวด , MAX หรือสกรูเกลียวปล่อย โดยโครงสร้างจะต้องสามารถรับน้ำหนักได้ ไม่น้อยกว่า 800 กิโลกรัม ต่อ 1 ตารางเมตร ในเวลาทดสอบ 500 ชั่วโมง

3. ส่วนหน้าบาน และหน้าลิ้นชัก ทำด้วยไม้อัด หนา 15 มม. ปิดผิวด้วยแผ่นลามิเนท (HIGH PRESSURE LAMINATE) หนา 0.8 มม. ได้รับมาตรฐาน มอก. 1163 – 2536 ทั้ง 2 ด้าน พร้อมแสดงเอกสารผลการทดสอบค่าการบวมน้ำที่ 74 ชั่วโมง ไม่เกิน 0.04% แสดงต่อคณะกรรมการเพื่อประกอบการพิจารณา ปิดขอบด้วย PVC ด้วยกาวกันน้ำ (HOT MELT) พร้อมทั้งลบมุมด้วยเครื่องจักรเพื่อความเรียบร้อย

ศุภิรดา ช่างชัยยิน