- **3WB 1 โต๊ะปฏิบัติการติดผนัง ขนาด 2.90 x 0.75 x 0.80 ม.**

รายละเอียดเฟอร์นิเจอร์โต๊ะปฏิบัติการระบบ KNOCK DOWN

<u>ออกแบบ ผลิต และติดตั้งด้วยระบบ FULLY KNOCK DOWN SYSTEM 100% ตามมาตรฐานสากล สำหรับห้องปฏิบัติการที่ขอการรับรองมาตรฐาน ISO 17025 และที่ได้รับการรับรองมาตรฐานแล้ว</u>

1. ส่วนของตัวตู้ เป็นตู้แบบ MODULAR ยึดประกอบด้วยอุปกรณ์ KNOCK DOWN ส่วนของตัวตู้ (CUPBOARD) ทำด้วยไม้อัด หนา 15 มม.ปิดผิวด้วยแผ่นลามิเนท (HIGH PRESSURE LAMINATE) สีขาว หนา 0.8 มม. ได้รับมาตรฐาน มอก. 1163 – 2536 ทั้ง 2 ด้าน ปิดขอบด้วย PVC หนา 2 มม.เฉพาะด้านหน้าด้วยกาวกันน้ำชนิด HOT MELT GRADE A ชั้นวางของภายในตู้สามารถปรับระดับได้ เป็นไม้อัด หนา 15 มม. ปิดผิวด้วยแผ่นลามิเนท (HIGH PRESSURE LAMINATE) สีขาว หนา 0.8 มม. ได้รับมาตรฐาน มอก. 1163 – 2536 ทั้ง 2 ด้าน สามารถรับน้ำหนักต่อชั้นได้ไม่น้อยกว่า 30 กิโลกรัม การต่อยึดประกอบตัวตู้ด้วยอุปกรณ์ FULLY KNOCK DOWN SYSTEMS ชนิด CAM LOCK & DOWEL เป็นผลิตภัณฑ์จากยุโรป ฉีดขึ้นรูป ได้รับมาตรฐาน ISO 9001 พร้อมเดือยไม้ขนาดไม่น้อยกว่าเส้นผ่าศูนย์กลาง 8 มิลลิเมตร x 30 มิลลิเมตร เพื่อเสริมความแข็งแรงของตัวตู้สามารถถอดประกอบตัวตู้ทุกชิ้นส่วนใหม่ได้โดยไม่ทำให้ตัวตู้ได้รับความเสียหาย สะดวกในการซ่อมบำรุง (กรณีต้องการเปลี่ยนแปลงหรือเคลื่อนย้าย) ประกอบเป็นตัวตู้สำเร็จรูป (MODULAR UNIT SYSTEM) โดยไม่ใช้วิธีการยิงลวด , MAX หรือสกรูเกลียวปล่อย โดยโครงสร้างจะต้องสามารถรับน้ำหนักได้ไม่น้อยกว่า 800 กิโลกรัม ต่อ 1 ตารางเมตร ในเวลาทดสอบ 500 ชั่วโมง

2. ส่วนหน้าบาน ทำด้วยไม้อัดหนา 15 มม. ปิดผิวด้วยแผ่นลามิเนท (HIGH PRESSURE LAMINATE) หนา 0.8 มม. ได้รับมาตรฐาน มอก. 1163 – 2536 ทั้ง 2 ด้าน พร้อมแสดงเอกสารผลการทดสอบค่าการบวมน้ำที่ 74 ชั่วโมง ไม่เกิน 0.04% ปิดขอบด้วย PVC ด้วยกาวกันน้ำ (HOT MELT) พร้อมทั้งลบมุมด้วยเครื่องจักรเพื่อความเรียบร้อย

3. มือจับทำด้วยอลูมิเนียมฉีดขึ้นรูป พ่นทับด้วยสีผง EPOXY ผ่านการอบด้วยความร้อน สีสามารถทนต่อการกัดกร่อนได้เป็นอย่างดี ชนิด GRIP SECTION POSTFORM EMULATION SYSTEM ขนาดหน้าตัดไม่น้อยกว่า 21 x 50 มม. ฝังอยู่ด้านบนของหน้าบานมี CHANEL CAP ขนาดไม่น้อยกว่า 21 x 43 x 80 มม. สำหรับปิด GRIP SECTION ทั้งสองด้าน ทำจากวิศวกรรมพลาสติก ABS ใส่ป้ายบอกรายการ (CARD LABEL) ลงใน LABEL CHANNEL มีแผ่นพลาสติก LABEL COVER MASK ที่ทำจากพลาสติก ACRYLIC ใสฉีดขึ้นรูป ปิดครอบป้องกันการเปียกชื้นหรือเปรอะเปื้อนแผ่นป้าย

สุจิรดา ช้างวงัมยัน สุจิรดา

4. กุญแจล็อคเป็นชนิด MASTER KEY จำนวนเบอร์ไม่ซ้ำกัน 3000 เบอร์ โครงสร้างผลิตจากซิงค์ (ZDA3) ชุบนิเกิ้ล ไส้กุญแจสามารถถอดออกเปลี่ยนได้ ด้วยดอกกุญแจถอดไส้ (REMOVEL KEY) ในตำแหน่งเปิด มีระบบ ACTIVE PIN ป้องกันการไขแทนกันได้ ดอกกุญแจผลิตจากทองเหลืองชุบนิเกิ้ล สวมปลอกด้วยพลาสติกชนิด ANTI-BACTERIAL เป็นสินค้าที่ได้รับรองมาตรฐาน ISO 9001 พร้อมแสดงเอกสารประกอบการพิจารณา

5. ขาตู้เป็นพลาสติกชนิด ABS (ACRYLONITRILE BUTADIENE STYRENE) สามารถปรับระดับความสูง - ต่ำ ได้ ภายนอกของขาเป็นไม้อัดหนา 10 มม. ปิดทับด้วยแผ่นลามิเนท (LAMINATED) สีดำ สูงประมาณ 10 ซม. ส่วนนี้สามารถที่จะถอดออกมาทำความสะอาดใต้พื้นตู้ได้โดยติดที่ยึดขาตู้ (CLIP LOCK) ทำด้วยเหล็กแผ่นรีดเย็น เคลือบผิวกันสนิม (ZINC PHOSPHATE COATING) หรือเป็นพลาสติก ACRYLONITRILE BUTADIENE STYRENE (ABS)

6. บานพับของตู้ใช้บานพับชนิดลูกถ้วย ขนาดมาตรฐาน 35 มม. ทำด้วยโลหะชุบนิกเกิล เป็นชนิดเปิดได้110 องศา แบบ SLIDE ON สามารถปรับหน้าบานได้ รอบการเปิดไม่น้อยกว่า 100,000 รอบ ผ่านการทดสอบจากหน่วยงานราชการที่เชื่อถือได้

7. อ่างน้ำเป็นสแตนเลส เกรด 316 L หนา 1.2 มม. (แบบครอบ) ขนาด 0.75 x 2.90 x 0.80 ม. ขนาดหลุมอ่าง 400 x 800 x 250 มม. สามารถทนต่อการกัดกร่อนได้เป็นอย่างดี

8. สะดืออ่าง (WASTES) และที่ดักกลิ่น (BOTTLE TRAP) ทำด้วยวัสดุ POLYPROPYLENE จากการผลิต INJECTION MOLDED ส่วนล่างของที่ดักกลิ่นเป็นสีขาวขุ่นโปร่งแสงสามารถมองเห็นตะกอนสารเคมีได้ เพื่อง่ายต่อการซ่อมบำรุง การเชื่อมต่ออุปกรณ์ต้องเป็นระบบ MECHANICAL JOINT SYSTEM สามารถถอดซ่อมบำรุงหรือประกอบได้ทุกแห่ง โดยไม่มีการต่อเชื่อมด้วยความร้อน เป็นผลิตภัณฑ์ที่ได้รับมาตรฐาน ISO 9001

9. ก๊อกน้ำ 1 ทางตั้งพื้น ตัวก๊อกทำด้วยทองเหลืองพ่นสีอีพ๊อกซี มีมาตรฐาน ACID RESISTANT ISO 228/1, HANDLES EN B792, NOZZLE COMPLIANCE DIN 12898 เป็นก๊อกที่ใช้เฉพาะห้องแลป ทนต่อการกัดกร่อนของสารเคมีปลายก๊อกเรียวสามารถสวมต่อกับท่อยางหรือพลาสติก สามารถทนแรงดันได้ไม่น้อยกว่า 147 PSI เป็นผลิตภัณฑ์จากต่างประเทศ ได้รับมาตรฐาน ISO 9001 พร้อมแสดงเอกสารผลการทดสอบเพื่อประกอบการพิจารณา

10. ที่แขวนหลอดแก้ว (PEGBOARD) ทำด้วยแผ่น PHENOLIC RESIN หนาไม่น้อยกว่า 12 มม. มีที่รองรับน้ำและรูระบายน้ำด้านล่างของแผงแขวน ฐานแป้นแขวนที่ยึดกับแผ่นหลัง PHENOLIC RESIN ต้องแยกคนละส่วนกับก้านแขวน ฐานแป้นและก้านแขวนทำจากวัสดุโพลีโพรพิลีนทนไอสารเคมีได้ดี ตัวก้านแขวนสามารถถอดสลับตำแหน่ง ตามความต้องการได้ โดยการสไลด์ล็อค วัสดุก้านแขวนผลิตจากการขึ้นรูปจาก

รุจิรัตา ช่างชวัญยืน ศุภทิวัน

การเปิดโมลด์เพื่อความแข็งแรง ขนาดก้านแขวนมี 2 ขนาด ที่ความยาว 120 มม.และขนาด 150 มม. ลักษณะปลายเรียวเล็ก โคนก้านแขวนมีขนาดเส้นผ่าศูนย์กลาง 10 มม.

ศุจิรัตา ช้างขวัญยืน ศุจิรัตา

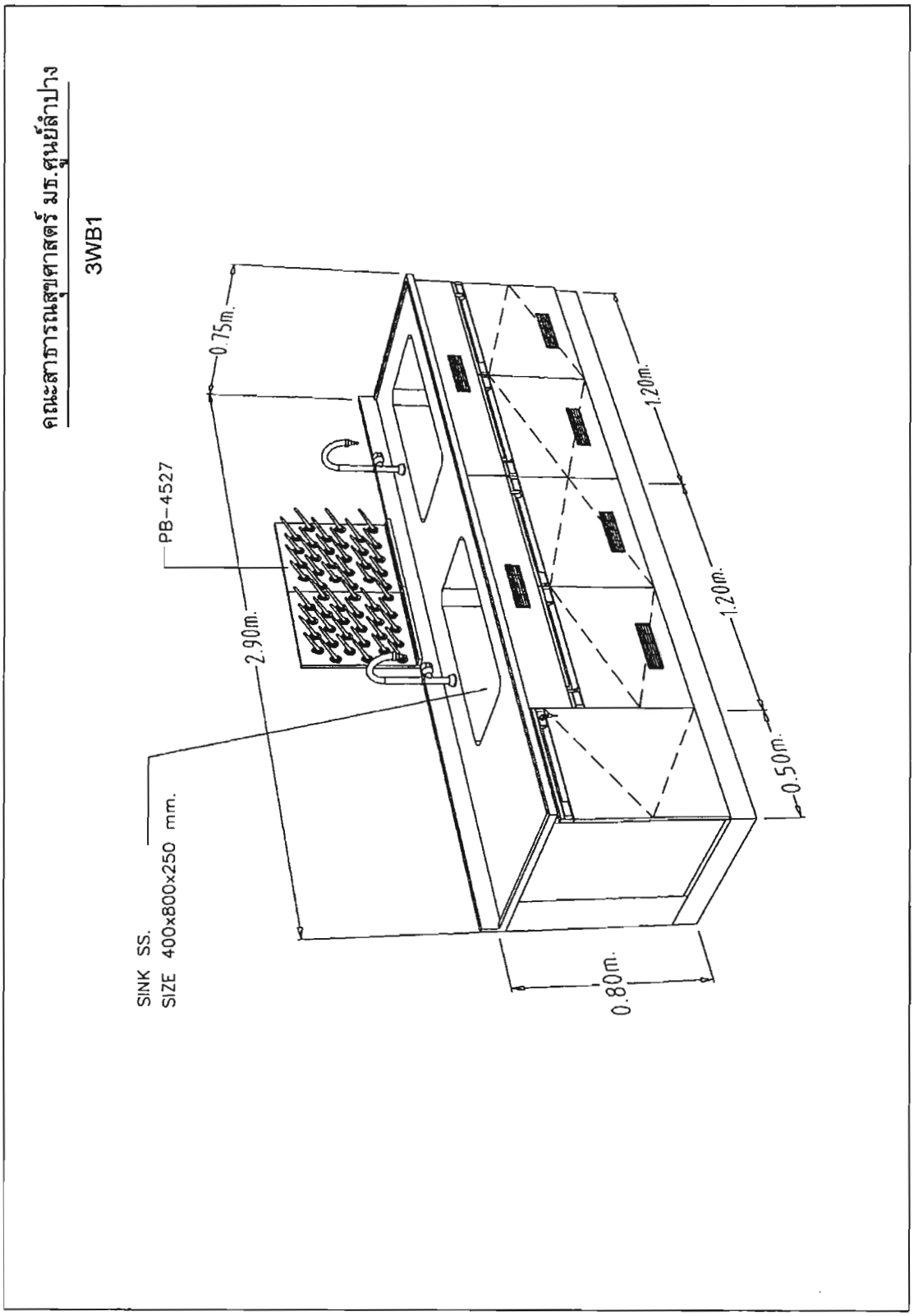

รุจิรัตน์ ช้างขวัญยืน สุดาวัน

- **3WB 31 โต๊ะปฏิบัติการติดผนัง ขนาด 8.40 x 0.75 x 0.80 ม. (ยxลxส)**

รายละเอียดเฟอร์นิเจอร์โต๊ะปฏิบัติการระบบ KNOCK DOWN

ออกแบบ ผลิต และติดตั้งด้วยระบบ FULLY KNOCK DOWN SYSTEM 100% ตามมาตรฐานสากลสำหรับห้องปฏิบัติการที่ขอการรับรองมาตรฐาน ISO 17025 และที่ได้รับการรับรองมาตรฐานแล้ว

1. ส่วนของพื้นโต๊ะปฏิบัติการ (WORK TOP)วัสดุทำด้วย PHENOLIC RESIN ชนิด LAB GRADE ที่มีคุณสมบัติทนสารเคมี ผ่านมาตรฐาน SEFA 3-2010 และCNS 11367:1985 ที่ PERIOD 24 HOURS พร้อมแสดงเอกสารประกอบ และTEST REPORT ACETIC ACID 29% , NITRIC ACID 70%, SULPHURIC ACID 77%, SODIUM SULFIDE, HYDROGEN PEROXIDE 30% , FORMALDEHYDE 37%,CHLOROFORM ผลิตภัณฑ์ที่ได้มีความหนาตลอดแผ่นไม่น้อยกว่า 16 มิลลิเมตรส่วนใต้ WORK TOP มี WATER DROP EDGE SYSTEM ป้องกันการไหลซึมของหยดน้ำเข้าตู้

2. ส่วนของตัวตู้ เป็นตู้แบบ MODULAR ยึดประกอบด้วยอุปกรณ์ KNOCK DOWN ส่วนของตัวตู้ (CUPBOARD) ทำด้วยไม้อัด หนา 15 มม. ปิดผิวด้วยแผ่นลามิเนท (HIGH PRESSURE LAMINATE) สีขาว หนา 0.8 มม. ได้รับมาตรฐาน มอก. 1163 – 2536 ทั้ง 2 ด้าน ปิดขอบด้วย PVC หนา 2 มม. เฉพาะด้านหน้าด้วยกาวกันน้ำชนิด HOT MELT GRADE A ชั้นวางของภายในตู้สามารถปรับระดับได้ เป็นไม้อัด หนา 15 มม. ปิดผิวด้วยแผ่นลามิเนท (HIGH PRESSURE LAMINATE) สีขาว หนา 0.8 มม. ได้รับมาตรฐาน มอก. 1163 – 2536 ทั้ง 2 ด้าน สามารถรับน้ำหนักต่อชั้นได้ไม่น้อยกว่า 30 กิโลกรัม การต่อยึดประกอบตัวตู้ด้วยอุปกรณ์ FULLY KNOCK DOWN SYSTEMS ชนิด CAM LOCK & DOWEL เป็นผลิตภัณฑ์จากยุโรป ฉีดขึ้นรูป ได้รับมาตรฐาน ISO 9001 พร้อมเดือยไม้ขนาดไม่น้อยกว่าเส้นผ่าศูนย์กลาง 8 มิลลิเมตร x 30 มิลลิเมตร เพื่อเสริมความแข็งแรงของตัวตู้สามารถถอดประกอบตัวตู้ทุกชิ้นส่วนใหม่ได้โดยไม่ทำให้ตัวตู้ได้รับความเสียหาย สะดวกในการซ่อมบำรุง (กรณีต้องการเปลี่ยนแปลงหรือเคลื่อนย้าย) ประกอบเป็นตัวตู้สำเร็จรูป (MODULAR UNIT SYSTEM) โดยไม่ใช้วิธีการยิงลวด , MAX หรือสกรูเกลียวปล่อย โดยโครงสร้างจะต้องสามารถรับน้ำหนักได้ไม่น้อยกว่า 800 กิโลกรัม ต่อ 1 ตารางเมตร

3. ส่วนหน้าบาน และหน้าลิ้นชัก ทำด้วยไม้อัด หนา 15 มม.ปิดผิวด้วยแผ่นลามิเนท (HIGH PRESSURE LAMINATE) หนา 0.8 มม. ได้รับมาตรฐาน มอก. 1163 – 2536 ทั้ง 2 ด้าน ปิดขอบด้วย PVC ด้วยกาวกันน้ำ (HOT MELT) พร้อมทั้งลบมุมด้วยเครื่องจักรเพื่อความเรียบร้อย

4. มือจับทำด้วยอลูมิเนียมฉีดขึ้นรูป พ่นทับด้วยสีผง EPOXY ผ่านการอบด้วยความร้อน สีสามารถทนต่อการกัดกร่อนได้เป็นอย่างดีชนิด GRIP SECTION POSTFORM EMULATION SYSTEM ขนาดหน้าตัดไม่น้อยกว่า 21 x 50 มม. ฝังอยู่ด้านบนของหน้าบานมี CHANEL CAP ขนาดไม่น้อยกว่า 21 x 43 x 80 มม.

รุจิรอา ช้างขวัญยืน สุวรรณี

สำหรับปิด GRIP SECTION ทั้งสองด้าน ทำจากวิศวกรรมพลาสติก ABS ใส่ป้ายบอกรายการ (CARD LABEL) ลงใน LABEL CHANNEL มีแผ่นพลาสติก LABEL COVER MASK ที่ทำจากพลาสติก ACRYLIC ใสฉีดขึ้นรูปปิดครอบป้องกันการเปียกชื้นหรือเปรอะเปื้อนแผ่นป้าย

5. กุญแจล็อคเป็นชนิด MASTER KEY จำนวนเบอร์ไม่ซ้ำกัน 3000 เบอร์ โครงสร้างผลิตจากซิงค์ (ZDA3) ชุบนิเกิ้ล ไส้กุญแจสามารถถอดออกเปลี่ยนได้ ด้วยดอกกุญแจถอดไส้ (REMOVEL KEY) ในตำแหน่งเปิด มีระบบ ACTIVE PIN ป้องกันการไขแทนกันได้ ดอกกุญแจผลิตจากทองเหลืองชุบนิเกิ้ล สวมปลอกด้วยพลาสติกชนิด ANTI-BACTERIAL

6. ส่วนของตัวตู้ที่ติดตั้งอ่าง (UNIT SINK) ทำด้วยไม้อัดกันน้ำ หนา 15 มม. ปิดทับด้วยแผ่นลามิเนท (HIGH PRESSURE LAMINATED) สีขาว หนา 0.8 มม. ได้รับมาตรฐาน มอก. 1163 – 2536 ทั้ง 2 ด้าน ปิดขอบด้วย PVC ด้วยกาวกันน้ำ หน้าบานเจาะช่องระบายอากาศเพื่อป้องกันความชื้น พร้อม GRILL พลาสติกระบายอากาศ

7. ขาตู้เป็นพลาสติกชนิด ABS (ACRYLONITRILE BUTADIENE STYRENE) สามารถปรับระดับ ความสูง - ต่ำ ได้ ภายนอกของขาเป็นไม้อัดหนา 10 มม. ปิดทับด้วยแผ่นลามิเนท (LAMINATED) สีดำ สูงประมาณ 10 ซม. ส่วนนี้สามารถที่จะถอดออกมาทำความสะอาดใต้พื้นตู้ได้โดยติดที่ยึดขาตู้ (CLIP LOCK) ทำด้วย เหล็กแผ่นรีดเย็น เคลือบผิวกันสนิม (ZINC PHOSPHATE COATING) หรือเป็นพลาสติก ACRYLONITRILE BUTADIENE STYRENE(ABS)

8. บานพับของตู้ใช้บานพับชนิดลูกถ้วย ขนาดมาตรฐาน 35 มม. ทำด้วยโลหะชุบนิกเกิล เป็นชนิดเปิดได้ 110 องศา แบบ SLIDE ON สามารถปรับหน้าบานได้ รอบการเปิดไม่น้อยกว่า 100,000 รอบ

9. รางลิ้นชัก เป็นระบบปิดได้ด้วยตัวเอง (SELF CLOSING SYSTEM) โดยลิ้นชักจะไหลกลับเองโดยอัตโนมัติ ตัวรางลิ้นชักเป็นโลหะชุบอีพ๊อกซี่ (EPOXY COATED) ลูกล้อพลาสติก พร้อมทั้งเป็นรางระบบ STOP 2 ชั้น (DOUBLE STOP) โดยเมื่อดึงลิ้นชักออกมาจนสุดลิ้นชักจะไม่หลุดออกมา พร้อมแนบเอกสารแสดงผลการทดสอบรอบการเปิดของรางลิ้นชักไม่น้อยกว่า 100,000 รอบการเปิด โดยผู้เสนอราคาต้องแนบเอกสารหนังสือรับรองมาตรฐานต่อคณะกรรมการในวันยื่นซองเพื่อประกอบการพิจารณา และลูกล้อทำจากพลาสติกชนิดดูดซับเสียง เมื่อเลื่อนลิ้นชักจะมีเสียงเบาและลื่น

10. ปลั๊กไฟฟ้า 3 สาย 2 เต้าเสียบ ชนิดมีม่านนิรภัย เสียบได้ทั้งกลมและแบนในตัวเดียวกัน พร้อมสายดิน มาตรฐาน IEC STANDARD พร้อมแนบเอกสารผลการทดสอบเพื่อประกอบการพิจารณา โดยปลั๊กไฟถูกติดตั้งภายในกล่อง POLYPROPYLENE (PP) ฉีดขึ้นรูป ขนาด 90 x 160 x 90 มม. (ก x ย x ส) เพื่อความ

ศุศิรดา ช้างชัยชิน สุวรรณี

สะดวก ในการใช้งาน สามารถทนต่อกรด – ด่าง ได้ดี พร้อมนำตัวอย่างกล่องไฟตามคุณลักษณะที่กำหนดแสดงต่อคณะกรรมการในวันยื่นข้อมูลทางเทคนิคเพื่อประกอบการพิจารณา

11. ด้านบนของ WORK TOP มีบัวกันน้ำ (WALL SEALING) ติดอยู่ระหว่างด้านบนของ WORK TOP กับผนังห้องเพื่อกัน ฝุ่นและกันน้ำที่จะไหลย้อนไปด้านหลังตัวตู้

12. อ่างน้ำทำจากวัสดุ POLYPROPYLENE พร้อมแสดงเอกสารประกอบข้อมูลทางเทคนิค จากการขึ้นรูปเปิดโมลด์เดียวกัน พร้อมแสดงแคตตาล็อคประกอบข้อมูล ขนาดไม่น้อยกว่า 420 x 840 x 300 มม.ความหนาไม่น้อยกว่า 8 มม. สามารถทนต่อการกัดกร่อนได้เป็นอย่างดี พร้อมสะดืออ่างในตัว โดยมีผลการทดสอบค่าการทนสารเคมีไม่น้อยกว่า 60 ชนิด ตามมาตรฐาน ASTM หรือ BS EN STANDARD จากหน่วยงานราชการที่เชื่อถือได้ ที่หลุมอ่างมีร่องน้ำช่วยในการระบายน้ำไม่ให้เกิดน้ำขังภายในอ่าง และมีระบบป้องกันน้ำล้น (OVER FLOW) เป็นเนื้อเดียวกันกับอ่างจากการเปิดโมลด์อยู่ภายนอกตอนหลังของอ่างน้ำภายในอ่างมีชุดฝาดึงเปิด – ปิดกักขังน้ำหรือปล่อยน้ำขนาดเส้นผ่าศูนย์กลาง 110 มม. มีโซ่คล้องฝาปิดกับตัวก๊อกน้ำทำด้วย POLYPROPYLENE อีกทั้งบริเวณก้นอ่างมีลักษณะรูปถ้วยขนาด 70 มม. ลึก 32 มม.เพื่อดักตะกอนต่างๆ ก่อนการไหลสู่ระบาย และมีชุดดักตะกอนอีกหนึ่งชิ้นสามารถถอดออก นำตะกอนและสิ่งอุดตันต่างๆ ออกได้ง่ายจากด้านในอ่าง

13. ที่ดักกลิ่น (BOTTLE TRAP) ทำด้วยวัสดุ POLYPROPYLENE จากการผลิต INJECTION MOLDED ส่วนล่างของที่ดักกลิ่นเป็นสีขาวขุ่นโปร่งแสงสามารถมองเห็นตะกอนสารเคมีได้ เพื่อง่ายต่อการซ่อมบำรุง การเชื่อมต่ออุปกรณ์ต้องเป็นระบบ MECHANICAL JOINT SYSTEM สามารถถอดซ่อมบำรุง หรือประกอบได้ทุกแห่ง โดยไม่มีการต่อเชื่อมด้วยความร้อน

14. ก๊อกน้ำ 1 ทางตั้งพื้น ตัวก๊อกทำด้วยทองเหลืองพ่นสีอีพ๊อกซี มีมาตรฐาน ACID RESISTANT ISO 228/1 , HANDLES EN B792 , NOZZLE COMPLIANCE DIN 12898 เป็นก๊อกที่ใช้เฉพาะห้องแลป ทนต่อการกัดกร่อนของสารเคมีปลายก๊อกเรียวสามารถสวมต่อกับท่อยางหรือพลาสติก สามารถทนแรงดันได้ไม่น้อยกว่า 147 PSI เป็นผลิตภัณฑ์จากต่างประเทศ

ศุจิรัตา ช้างขจัยยิน สุวรรณี

คณะสาธารณสุขศาสตร์ มธ.ศูนย์ลำปาง

3WB31

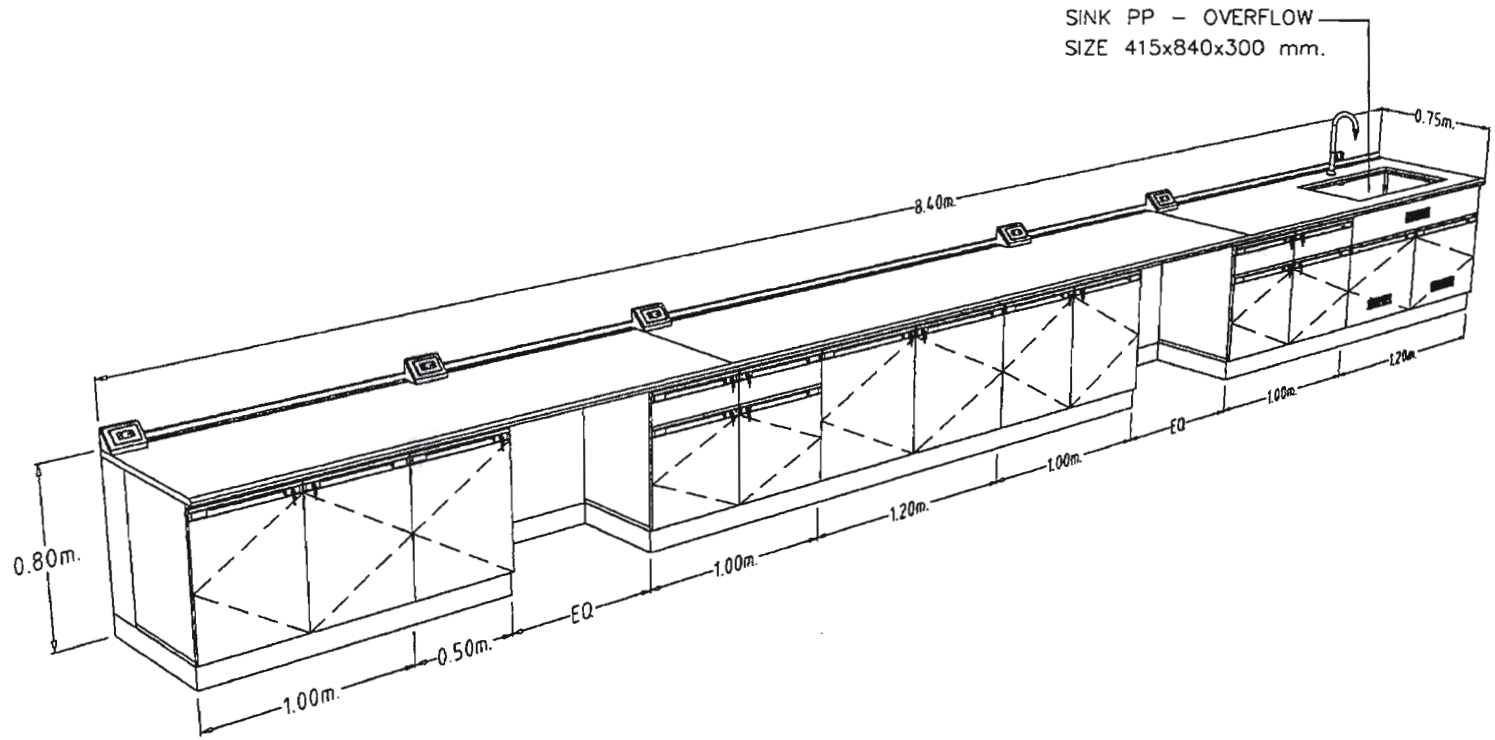

ชูศิลป์ ช่างชัยศิริ เขียน

ชูศิลป์ ตรวจ

- **3WB 2 โต๊ะปฏิบัติการติดผนัง ขนาด 12.15 x 0.75 x 0.80 ม. (ยxลxส)**

รายละเอียดเฟอร์นิเจอร์โต๊ะปฏิบัติการระบบ KNOCK DOWN

1. ส่วนของพื้นโต๊ะปฏิบัติการ (WORK TOP) วัสดุทำด้วย PHENOLIC RESIN ชนิด LAB GRADE ที่มีคุณสมบัติทนสารเคมี ผ่านมาตรฐาน SEFA 3-2010 และCNS 11367:1985 ที่PERIOD 24 HOURS พร้อมแสดงเอกสารประกอบ และTEST REPORT ACETIC ACID 29%, NITRIC ACID 70%, SULPHURIC ACID 77%, SODIUM SULFIDE , HYDROGEN PEROXIDE 30% , FORMALDEHYDE 37%, CHLOROFORM ผลิตภัณฑ์ที่ได้มีความหนาตลอดแผ่นไม่น้อยกว่า 16 มิลลิเมตร ได้รับมาตรฐาน ISO 9001, ISO 14001, OHSAS 18001 ส่วนใต้ WORK TOP มี WATER DROP EDGE SYSTEM ป้องกันการไหลซึมของหยดน้ำเข้าตู้พร้อมชิ้นงานวัสดุตัวอย่างประกอบการยื่นข้อมูลทางเทคนิคประกอบการพิจารณา

2. ส่วนของตัวตู้ เป็นตู้แบบ MODULAR ยึดประกอบด้วยอุปกรณ์ KNOCK DOWN ส่วนของตัวตู้ (CUPBOARD) ทำด้วยไม้อัด หนา 15 มม. ปิดผิวด้วยแผ่นลามิเนท (HIGH PRESSURE LAMINATE) **สีขาว** หนา 0.8 มม. ได้รับมาตรฐาน มอก. 1163 – 2536 ทั้ง 2 ด้าน ปิดขอบด้วย PVC หนา 2 มม. เฉพาะด้านหน้า ด้วยกาวกันน้ำชนิด HOT MELT GRADE A ชั้นวางของภายในตู้สามารถปรับระดับได้ เป็นไม้อัด หนา 15 มม. ปิดผิวด้วยแผ่นลามิเนท (HIGH PRESSURE LAMINATE) **สีขาว** หนา 0.8 มม. ได้รับมาตรฐาน มอก. 1163 – 2536 ทั้ง 2 ด้าน สามารถรับน้ำหนักต่อชั้นได้ไม่น้อยกว่า 30 กิโลกรัม การต่อยึดประกอบตัวตู้ด้วยอุปกรณ์ FULLY KNOCK DOWN SYSTEMS **ชนิด CAM LOCK & DOWEL** เป็นผลิตภัณฑ์จากยุโรป ฉีดขึ้นรูป ได้รับมาตรฐาน ISO 9001 พร้อมเดือยไม้ขนาดไม่น้อยกว่าเส้นผ่าศูนย์กลาง 8 มิลลิเมตร x 30 มิลลิเมตร เพื่อเสริม ความแข็งแรงของตัวตู้สามารถถอดประกอบตัวตู้ทุกชิ้นส่วนใหม่ได้โดยไม่ทำให้ตัวตู้ได้รับความเสียหาย สะดวกในการซ่อมบำรุง (กรณีต้องการเปลี่ยนแปลงหรือเคลื่อนย้าย) ประกอบเป็นตัวตู้สำเร็จรูป (MODULAR UNIT SYSTEM) โดยไม่ใช้วิธีการยิงลวด , MAX หรือสกรูเกลียวปล่อย โดยโครงสร้างจะต้องสามารถรับน้ำหนักได้ ไม่น้อยกว่า 800 กิโลกรัม ต่อ 1 ตารางเมตร ในเวลาทดสอบ 500 ชั่วโมง

3. ส่วนหน้าบาน และหน้าลิ้นชัก ทำด้วยไม้อัดหนา 15 มม. ปิดผิวด้วยแผ่นลามิเนท (HIGH PRESSURE LAMINATE) หนา 0.8 มม.ได้รับมาตรฐาน มอก. 1163 – 2536 ทั้ง 2 ด้าน ปิดขอบด้วย PVC ด้วยกาวกันน้ำ (HOT MELT) พร้อมทั้งลบมุมด้วยเครื่องจักรเพื่อความเรียบร้อย

4. มือจับทำด้วยอลูมิเนียมฉีดขึ้นรูป พ่นทับด้วยสีผง EPOXY ผ่านการอบด้วยความร้อน สีสามารถทนต่อการกัดกร่อนได้เป็นอย่างดี ชนิด GRIP SECTION POSTFORM EMULATION SYSTEM ขนาดหน้าตัด

ภูริรถา ช่างชัยยุทธ สุวาทิปี

ไม่น้อยกว่า 21 x 50 มม. ฝังอยู่ด้านบนของหน้าบานมี CHANEL CAP ขนาดไม่น้อยกว่า 21 x 43 x 80 มม. สำหรับปิด GRIP SECTION ทั้งสองด้าน ทำจากวิศวกรรมพลาสติก ABS ใส่ป้ายบอกรายการ (CARD LABEL) ลงใน LABEL CHANNEL มีแผ่นพลาสติก LABEL COVER MASK ที่ทำจากพลาสติก ACRYLIC ใสฉีดขึ้นรูปปิดครอบป้องกันการเปียกชื้นหรือเปรอะเปื้อนแผ่นป้าย

5. กุญแจล็อคเป็นชนิด MASTER KEY จำนวนเบอร์ไม่ซ้ำกัน 3000 เบอร์ โครงสร้างผลิตจากซิงค์ (ZDA3) ชุบนิเกิ้ล ไส้กุญแจสามารถถอดออกเปลี่ยนได้ ด้วยดอกกุญแจถอดไส้ (REMOVEL KEY) ในตำแหน่งเปิด มีระบบ ACTIVE PIN ป้องกันการไขแทนกันได้ ดอกกุญแจผลิตจากทองเหลืองชุบนิเกิ้ล สวมปลอกด้วยพลาสติกชนิด ANTI-BACTERIAL

6. ส่วนของตัวตู้ที่ติดตั้งอ่าง (UNIT SINK) ทำด้วยไม้อัดกันน้ำ หนา 15 มม. ปิดทับด้วยแผ่นลามิเนท (HIGH PRESSURE LAMINATED) **สีขาว** หนา 0.8 มม. ได้รับมาตรฐาน มอก. 1163 – 2536 ทั้ง 2 ด้าน ปิดขอบด้วย PVC ด้วยกาวกันน้ำ หน้าบานเจาะช่องระบายอากาศเพื่อป้องกันความชื้น พร้อม GRILL พลาสติกระบายอากาศ

7. ขาตู้เป็นพลาสติกชนิด ABS (ACRYLONITRILE BUTADIENE STYRENE) สามารถปรับระดับความสูง - ต่ำ ได้ ภายนอกของขาเป็นไม้อัดหนา 10 มม. ปิดทับด้วยแผ่นลามิเนท (LAMINATED) สีดำ สูงประมาณ 10 ซม. ส่วนนี้สามารถที่จะถอดออกมาทำความสะอาดใต้พื้นตู้ได้โดยติดที่ยึดขาตู้ (CLIP LOCK) ทำด้วยเหล็กแผ่นรีดเย็น เคลือบผิวกันสนิม (ZINC PHOSPHATE COATING) หรือเป็นพลาสติก ACRYLONITRILE BUTADIENE STYRENE (ABS)

8. บานพับของตู้ใช้บานพับชนิดลูกถ้วย ขนาดมาตรฐาน 35 มม. ทำด้วยโลหะชุบนิกเกิล เป็นชนิดเปิดได้ 110 องศา แบบ SLIDE ON สามารถปรับหน้าบานได้ รอบการเปิดไม่น้อยกว่า 100,000 รอบ

9. รางลิ้นชัก เป็นระบบปิดได้ด้วยตัวเอง (SELF CLOSING SYSTEM) โดยลิ้นชักจะไหลกลับเองโดยอัตโนมัติ ตัวรางลิ้นชักเป็นโลหะชุบอีพ๊อกซี่ (EPOXY COATED) ลูกล้อพลาสติก พร้อมทั้งเป็นรางระบบ STOP 2 ชั้น (DOUBLE STOP) โดยเมื่อดึงลิ้นชักออกมาจนสุดลิ้นชักจะไม่หลุด

10. ปลั๊กไฟฟ้า 3 สาย 2 เต้าเสียบ ชนิดมีม่านนิรภัย เสียบได้ทั้งกลมและแบนในตัวเดียวกัน พร้อมสายดินมาตรฐาน IEC STANDARD พร้อมแนบเอกสารผลการทดสอบเพื่อประกอบการพิจารณา โดยปลั๊กไฟถูกติดตั้งภายในกล่อง POLYPROPYLENE (PP) ฉีดขึ้นรูป ขนาด 90 x 160 x 90 มม. (ก x ย x ส) เพื่อความสะดวกในการใช้งาน สามารถทนต่อกรด – ด่าง ได้ดี

11. ด้านบนของ WORK TOP มีบัวกันน้ำ (WALL SEALING) ติดอยู่ระหว่างด้านบนของ WORK TOP กับผนังห้องเพื่อกัน ฝุ่นและกันน้ำที่จะไหลย้อนไปด้านหลังตัวตู้

ชุติรดา ช่างชวัญยืน สุวรรณี

12. อ่างน้ำทำจากวัสดุ POLYPROPYLENE พร้อมแสดงเอกสารประกอบข้อมูลทางเทคนิค จากการขึ้นรูปเปิดโมลด์เดียวกัน พร้อมแสดงแคตตาล็อคประกอบข้อมูล ขนาดไม่น้อยกว่า 420 x 840 x 300 มม. ความหนาไม่น้อยกว่า 8 มม. สามารถทนต่อการกัดกร่อนได้เป็นอย่างดี พร้อมสะดืออ่างในตัว โดยมีผลการทดสอบ ค่าการทนสารเคมีไม่น้อยกว่า 60 ชนิด ตามมาตรฐาน ASTM หรือ BS EN STANDARD จากหน่วยงานราชการ ที่เชื่อถือได้ ที่หลุมอ่างมีร่องน้ำช่วยในการระบายน้ำไม่ให้เกิดน้ำขังภายในอ่าง และมีระบบป้องกันน้ำล้น (OVER FLOW) เป็นเนื้อเดียวกันกับอ่างจากการเปิดโมลด์อยู่ภายนอกตอนหลังของอ่างน้ำภายในอ่างมีชุดฝาดึงเปิด – ปิดกักขังน้ำหรือปล่อยน้ำ ขนาดเส้นผ่าศูนย์กลาง 110 มม. มีโซ่คล้องฝาปิดกับตัวก๊อกน้ำทำด้วย POLYPROPYLENE อีกทั้งบริเวณก้นอ่างมีลักษณะรูปถ้วยขนาด 70 มม. ลึก 32 มม. เพื่อดักตะกอนต่างๆ ก่อนการไหลสู่ระบาย และมีชุดดักตะกอนอีกหนึ่งชิ้นสามารถถอดออก นำตะกอนและสิ่งอุดตันต่างๆ ออกได้ง่ายจากด้านในอ่าง

13. ที่ดักกลิ่น (BOTTLE TRAP) ทำด้วยวัสดุ POLYPROPYLENE จากการผลิต INJECTION MOLDED ส่วนล่างของที่ดักกลิ่นเป็นสีขาวขุ่นโปร่งแสงสามารถมองเห็นตะกอนสารเคมีได้ เพื่อง่ายต่อการซ่อมบำรุง การเชื่อมต่ออุปกรณ์ต้องเป็นระบบ MECHANICAL JOINT SYSTEM สามารถถอดซ่อมบำรุง หรือประกอบได้ทุกแห่ง โดยไม่มีการต่อเชื่อมด้วยความร้อน เป็นผลิตภัณฑ์ที่ได้รับมาตรฐาน ISO 9001

14. ก๊อกน้ำ 1 ทางตั้งพื้น ตัวก๊อกทำด้วยทองเหลืองพ่นสีอีพ๊อกซี มีมาตรฐาน ACID RESISTANT ISO 228/1 , HANDLES EN B792 , NOZZLE COMPLIANCE DIN 12898 เป็นก๊อกที่ใช้เฉพาะห้องแลป ทนต่อการกัดกร่อนของสารเคมีปลายก๊อกเรียวสามารถสวมต่อกับท่อยางหรือพลาสติก สามารถทนแรงดันได้ไม่น้อยกว่า 147 PSI เป็นผลิตภัณฑ์จากต่างประเทศ ได้รับมาตรฐาน ISO 9001

ศุจิรอก ช้างชำนิ สุวรรณ

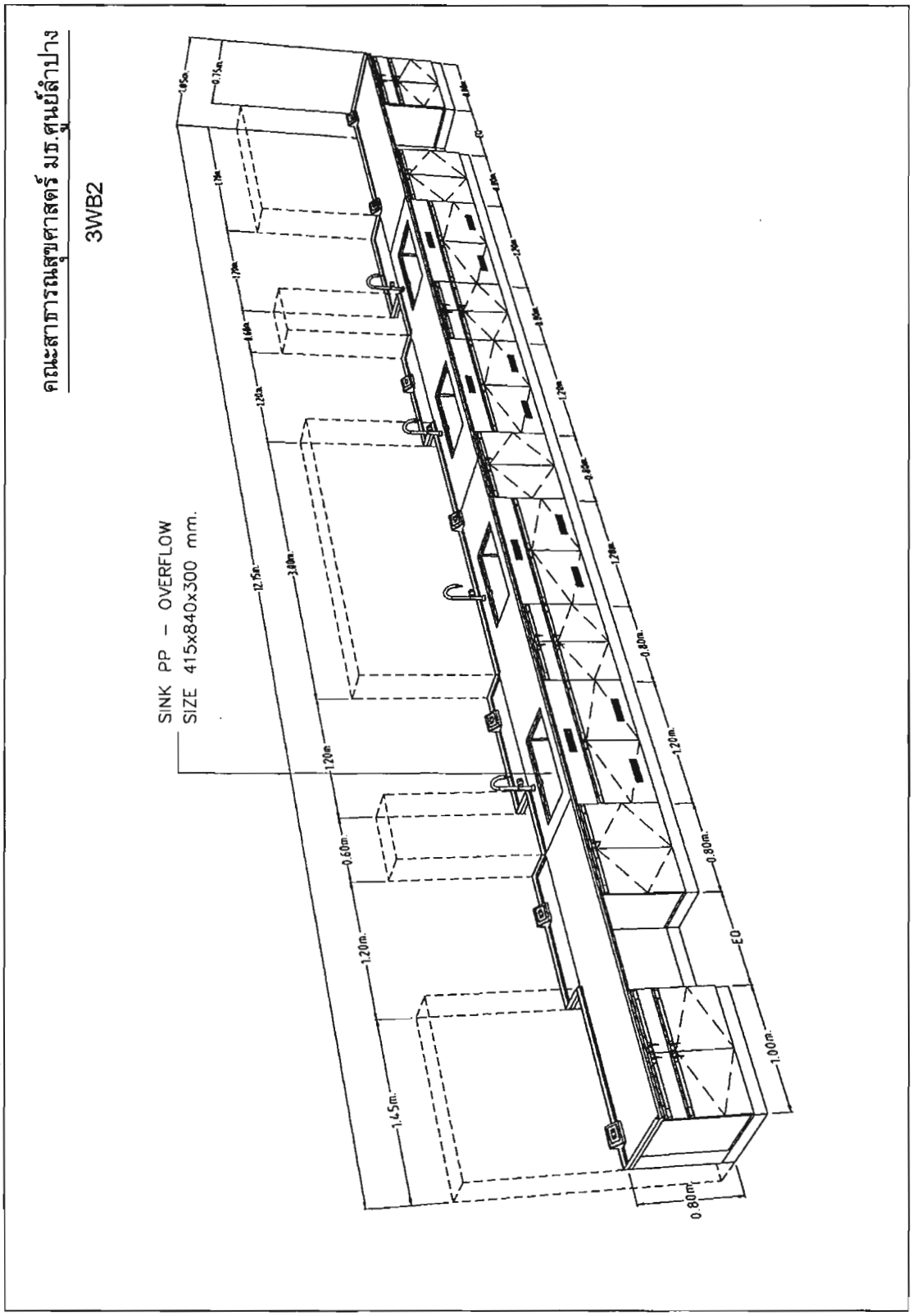

ชุติรอต ช่างชัญชิน สุภาพิณี

- **3WB 32 โต๊ะปฏิบัติการติดผนัง ขนาด 2.40 x 0.75 x 0.80 ม. (ยxลxส)**

รายละเอียดเฟอร์นิเจอร์โต๊ะปฏิบัติการระบบ KNOCK DOWN

<u>ออกแบบ ผลิต และติดตั้งด้วยระบบ FULLY KNOCK DOWN SYSTEM 100% ตามมาตรฐานสากล สำหรับห้องปฏิบัติการที่ขอการรับรองมาตรฐาน ISO 17025 และที่ได้รับการรับรองมาตรฐานแล้ว</u>

1. ส่วนของพื้นโต๊ะปฏิบัติการ (WORK TOP) วัสดุทำด้วย PHENOLIC RESIN ชนิดLAB GRADE ที่มีคุณสมบัติทนสารเคมี ผ่านมาตรฐาน SEFA 3-2010 และ CNS 11367:1985 ที่ PERIOD 24 HOURS พร้อมแสดงเอกสารประกอบ และ TEST REPORT ACETIC ACID 29% , NITRIC ACID 70%, SULPHURIC ACID 77%, SODIUM SULFIDE, HYDROGEN PEROXIDE 30% , FORMALDEHYDE 37%, CHLOROFORM ผลิตภัณฑ์ที่ได้มีความหนาตลอดแผ่นไม่น้อยกว่า 16 มิลลิเมตร ได้รับมาตรฐาน ISO 9001, ISO 14001, OHSAS 18001 ส่วนใต้ WORK TOP มี WATER DROP EDGE SYSTEM ป้องกันการไหลซึมของหยดน้ำเข้าตู้

2. ส่วนของตัวตู้ เป็นตู้แบบ MODULAR ยึดประกอบด้วยอุปกรณ์ KNOCK DOWN ส่วนของตัวตู้ (CUPBOARD) ทำด้วยไม้อัด หนา 15 มม. ปิดผิวด้วยแผ่นลามิเนท (HIGH PRESSURE LAMINATE) **สีขาว** หนา 0.8 มม. ได้รับมาตรฐาน มอก. 1163 – 2536 ทั้ง 2 ด้าน ปิดขอบด้วย PVC หนา 2 มม. เฉพาะด้านหน้า ด้วยกาวกันน้ำชนิด HOT MELT GRADE A ชั้นวางของภายในตู้สามารถปรับระดับได้ เป็นไม้อัด หนา 15 มม. ปิดผิวด้วยแผ่นลามิเนท (HIGH PRESSURE LAMINATE) **สีขาว** หนา 0.8 มม. ได้รับมาตรฐาน มอก. 1163 – 2536 ทั้ง 2 ด้าน สามารถรับน้ำหนักต่อชั้นได้ไม่น้อยกว่า 30 กิโลกรัม การต่อยึดประกอบตัวตู้ด้วยอุปกรณ์ FULLY KNOCK DOWN SYSTEMS **ชนิด CAM LOCK & DOWEL** เป็นผลิตภัณฑ์จากยุโรป ฉีดขึ้นรูป ได้รับมาตรฐาน ISO 9001 พร้อมเดือยไม้ขนาดไม่น้อยกว่าเส้นผ่าศูนย์กลาง 8 มิลลิเมตร x 30 มิลลิเมตร เพื่อเสริมความแข็งแรงของตัวตู้สามารถถอดประกอบตัวตู้ทุกชิ้นส่วนใหม่ได้โดยไม่ทำให้ตัวตู้ได้รับความเสียหาย สะดวกในการซ่อมบำรุง (กรณีต้องการเปลี่ยนแปลงหรือเคลื่อนย้าย) ประกอบเป็นตัวตู้สำเร็จรูป (MODULAR UNIT SYSTEM) โดยไม่ใช้วิธีการยิงลวด , MAX หรือสกรูเกลียวปล่อย โดยโครงสร้างจะต้องสามารถรับน้ำหนักได้ไม่น้อยกว่า 800 กิโลกรัม ต่อ 1 ตารางเมตร ในเวลาทดสอบ 500 ชั่วโมง

3. ส่วนหน้าบาน และหน้าลิ้นชัก ทำด้วยไม้อัดหนา 15 มม. ปิดผิวด้วยแผ่นลามิเนท (HIGH PRESSURE LAMINATE) หนา 0.8 มม. ได้รับมาตรฐาน มอก. 1163 – 2536 ทั้ง 2 ด้าน พร้อมแสดงเอกสารผลการทดสอบค่าการบวมน้ำที่ 74 ชั่วโมง ไม่เกิน 0.04% ปิดขอบด้วย PVC ด้วยกาวกันน้ำ (HOT MELT) พร้อมทั้งลบมุมด้วยเครื่องจักรเพื่อความเรียบร้อย

4. มือจับทำด้วยอลูมิเนียมฉีดขึ้นรูป พ่นทับด้วยสีผง EPOXY ผ่านการอบด้วยความร้อน สีสามารถทนต่อการกัดกร่อนได้เป็นอย่างดี ชนิด GRIP SECTION POSTFORM EMULATION SYSTEM ขนาดหน้าตัด

ศุจิรดา ชำนาญวัฒนา

ไม่น้อยกว่า 21 x 50 มม. ฝังอยู่ด้านบนของหน้าบานมี CHANEL CAP ขนาดไม่น้อยกว่า 21 x 43 x 80 มม. สำหรับปิด GRIP SECTION ทั้งสองด้าน ทำจากวิศวกรรมพลาสติก ABS ใส่ป้ายบอกรายการ (CARD LABEL) ลงใน LABEL CHANNEL มีแผ่นพลาสติก LABEL COVER MASK ที่ทำจากพลาสติก ACRYLIC ใสฉีดขึ้นรูปปิดครอบป้องกันการเปียกชื้นหรือเปรอะเปื้อนแผ่นป้าย

5. กุญแจล็อคเป็นชนิด MASTER KEY จำนวนเบอร์ไม่ซ้ำกัน 3000 เบอร์ โครงสร้างผลิตจากซิงค์ (ZDA3) ชุบนิเกิ้ล ไส้กุญแจสามารถถอดออกเปลี่ยนได้ ด้วยดอกกุญแจถอดไส้ (REMOVEL KEY) ในตำแหน่งเปิด มีระบบ ACTIVE PIN ป้องกันการไขแทนกันได้ ดอกกุญแจผลิตจากทองเหลืองชุบนิเกิ้ล สวมปลอกด้วยพลาสติกชนิด ANTI-BACTERIAL เป็นสินค้าที่ได้รับรองมาตรฐาน ISO 9001 พร้อมแสดงเอกสารประกอบการพิจารณา

6. ส่วนของตัวตู้ที่ติดตั้งอ่าง (UNIT SINK) ทำด้วยไม้อัดกันน้ำ หนา 15 มม. ปิดทับด้วยแผ่นลามิเนท (HIGH PRESSURE LAMINATED) **สีขาว** หนา 0.8 มม. ได้รับมาตรฐาน มอก. 1163 – 2536 ทั้ง 2 ด้าน ปิดขอบด้วย PVC ด้วยกาวกันน้ำ หน้าบานเจาะช่องระบายอากาศเพื่อป้องกันความชื้นพร้อม GRILLพลาสติกระบายอากาศ

7. ขาตู้เป็นพลาสติกชนิด ABS (ACRYLONITRILE BUTADIENE STYRENE) สามารถปรับระดับความสูง - ต่ำ ได้ ภายนอกของขาเป็นไม้อัดหนา 10 มม. ปิดทับด้วยแผ่นลามิเนท (LAMINATED) สีดำ สูงประมาณ 10 ซม. ส่วนนี้สามารถที่จะถอดออกมาทำความสะอาดใต้พื้นตู้ได้โดยติดที่ยึดขาตู้ (CLIP LOCK) ทำด้วยเหล็กแผ่นรีดเย็น เคลือบผิวกันสนิม (ZINC PHOSPHATE COATING) หรือเป็นพลาสติก ACRYLONITRILE BUTADIENE STYRENE (ABS)

8. บานพับของตู้ใช้บานพับชนิดลูกถ้วย ขนาดมาตรฐาน 35 มม. ทำด้วยโลหะชุบนิกเกิล เป็นชนิดเปิดได้ 110 องศา แบบ SLIDE ON สามารถปรับหน้าบานได้ รอบการเปิดไม่น้อยกว่า 100,000 รอบ ผ่านการทดสอบจากหน่วยงานราชการที่เชื่อถือได้ เป็นผลิตภัณฑ์ที่ได้รับมาตรฐาน ISO 9001 และ ISO 14001

9. รางลิ้นชัก เป็นระบบปิดได้ด้วยตัวเอง (SELF CLOSING SYSTEM) โดยลิ้นชักจะไหลกลับเองโดยอัตโนมัติ ตัวรางลิ้นชักเป็นโลหะชุบอีพ๊อกซี่ (EPOXY COATED) ลูกล้อพลาสติก พร้อมทั้งเป็นรางระบบ STOP 2 ชั้น (DOUBLE STOP) โดยเมื่อดึงลิ้นชักออกมาจนสุดลิ้นชักจะไม่หลุดออกมา พร้อมแนบเอกสารแสดงผลการทดสอบรอบการเปิดของรางลิ้นชักไม่น้อยกว่า 100,000 รอบการเปิด และลูกล้อทำจากพลาสติกชนิดดูดซับเสียง เมื่อเลื่อนลิ้นชักจะมีเสียงเบาและลื่น

10. ปลั๊กไฟฟ้า 3 สาย 2 เต้าเสียบ ชนิดมีม่านนิรภัย เสียบได้ทั้งกลมและแบนในตัวเดียวกัน พร้อมสายดินมาตรฐาน IEC STANDARD โดยปลั๊กไฟถูกติดตั้งภายในกล่อง POLYPROPYLENE (PP) ฉีดขึ้นรูป ขนาด 90 x 160 x 90 มม. (ก x ย x ส) เพื่อความสะดวกในการใช้งาน สามารถทนต่อกรด – ด่าง ได้ดี

รุจิรัตน์ ช่างวัฒนา สุวรรณ

11. ด้านบนของ WORK TOP มีบัวกันน้ำ (WALL SEALING) ติดอยู่ระหว่างด้านบนของ WORK TOP กับผนังห้องเพื่อกัน ฝุ่นและกันน้ำที่จะไหลย้อนไปด้านหลังตัวตู้

12. อ่างน้ำทำจากวัสดุ POLYPROPYLENE จากการขึ้นรูปเปิดโมลด์เดียวกัน พร้อมแสดงแคตตาล็อคประกอบข้อมูล ขนาดไม่น้อยกว่า 420 x 840 x 300 มม. ความหนาไม่น้อยกว่า 8 มม. สามารถทนต่อการกัดกร่อนได้เป็นอย่างดี พร้อมสะดืออ่างในตัว โดยมีผลการทดสอบค่าการทนสารเคมีไม่น้อยกว่า 60 ชนิด ตามมาตรฐาน ASTM หรือ BS EN STANDARD จากหน่วยงานราชการที่เชื่อถือได้ ที่หลุมอ่างมีร่องน้ำช่วยในการระบายน้ำไม่ให้เกิดน้ำขังภายในอ่าง และมีระบบป้องกันน้ำล้น (OVER FLOW) เป็นเนื้อเดียวกันกับอ่างจากการเปิดโมลด์อยู่ภายนอกตอนหลังของอ่างน้ำภายในอ่างมีชุดฝาดึงเปิด – ปิดกักขังน้ำหรือปล่อยน้ำ ขนาดเส้นผ่าศูนย์กลาง 110 มม. มีโซ่คล้องฝาปิดกับตัวก๊อกน้ำทำด้วย POLYPROPYLENE อีกทั้งบริเวณก้นอ่างมีลักษณะรูปถ้วยขนาด 70 มม. ลึก 32 มม. เพื่อดักตะกอนต่างๆ ก่อนการไหลสู่ระบาย และมีชุดดักตะกอนอีกหนึ่งชิ้นสามารถถอดออก นำตะกอนและสิ่งอุดตันต่างๆ ออกได้ง่ายจากด้านในอ่าง

13. ที่ดักกลิ่น (BOTTLE TRAP) ทำด้วยวัสดุ POLYPROPYLENE จากการผลิต INJECTION MOLDED ส่วนล่างของที่ดักกลิ่นเป็นสีขาวขุ่นโปร่งแสงสามารถมองเห็นตะกอนสารเคมีได้ เพื่อง่ายต่อการซ่อมบำรุง การเชื่อมต่ออุปกรณ์ต้องเป็นระบบ MECHANICAL JOINT SYSTEM สามารถถอดซ่อมบำรุง หรือประกอบได้ทุกแห่ง โดยไม่มีการต่อเชื่อมด้วยความร้อน เป็นผลิตภัณฑ์ที่ได้รับมาตรฐาน ISO 9001

14. ก๊อกน้ำ 1 ทางตั้งพื้น ตัวก๊อกทำด้วยทองเหลืองพ่นสีอีพ๊อกซี มีมาตรฐาน ACID RESISTANT ISO 228/1 , HANDLES EN B792 , NOZZLE COMPLIANCE DIN 12898 เป็นก๊อกที่ใช้เฉพาะห้องแลป ทนต่อการกัดกร่อนของสารเคมีปลายก๊อกเรียวสามารถสวมต่อกับท่อยางหรือพลาสติก สามารถทนแรงดันได้ไม่น้อยกว่า 147 PSI เป็นผลิตภัณฑ์จากต่างประเทศ ได้รับมาตรฐาน ISO 9001

15. โต๊ะวางเครื่องชั่งประกอบโต๊ะปฏิบัติการ

15.1 โครงสร้างทำด้วยเหล็กชุบซิงค์ฟอสเฟต หนา 1 มม. ชนิด KNOCK DOWN พ่นสีผงอีพ๊อกซี่ สามารถทนกรดได้ดี สามารถใส่ตัวถ่วงน้ำหนักได้ภายในเพื่อเพิ่มน้ำหนักให้ความมั่นคงแก่โต๊ะ

15.2 พื้นโต๊ะทำด้วยหินแกรนิต มีความหนาไม่น้อยกว่า 18 มม. ขอบ TOP ทำ PROFILE แบบ CLASSIC ลบคม และส่วนขอบใต้ WORK TOP ทำการเซาะร่องเพื่อ ป้องกันน้ำไม่ให้ไหลย้อนเข้าด้านล่างสามารถทนต่อการกัดกร่อนได้เป็นอย่างดี

16. ชุดดูดไอระเหยสารเคมี

16.1 โครงสร้างทำด้วยแผ่นสแตนเลส เกรด 304 หนาไม่น้อยกว่า 1 มม. ขึ้นรูปลักษณะกระโจม

รุ่งรัตน์ ชางวัฒนา สุทาทิ